Dipartimento delle finanze e dell'economia
Sezione della logistica
Via del Carmagnola 7
6500 Bellinzona
t +41 (0)91 814 77 11
f +41 (0)91 814 77 19
e-mail : dfe-sl@ti.ch
web : www.ti.ch/DFE/DR/SL

Repubblica
e Cantone
Ticino

Oggetto	Centro di accoglienza polivalente Camorino				Oggetto N° E4097	File N° / Piano N° 118
Nome Piano	Dettagli parapetto metalcostruttore				Mappale 1848	Variante
Nome File	E4097-118-A.dwg	Formato	Settore	Scala	Data	Modifica
Disegnato Approvato	Rocio Ruiz Yelo	420 x 297		1/20	15.01.2019	

ORSI & ASSOCIATI Architetti e Urbanisti dipl. ETH SIA OTIA FSU
Via Mirasole 1 - CH - 6500 Bellinzona - Tel. 091 825 60 29 - Fax 091 825 39 53
info@orsi-arch.ch - www.orsi-arch.ch

O&A

N°	Dis.	Data	Correzioni

N°	Dis.	Data	Correzioni

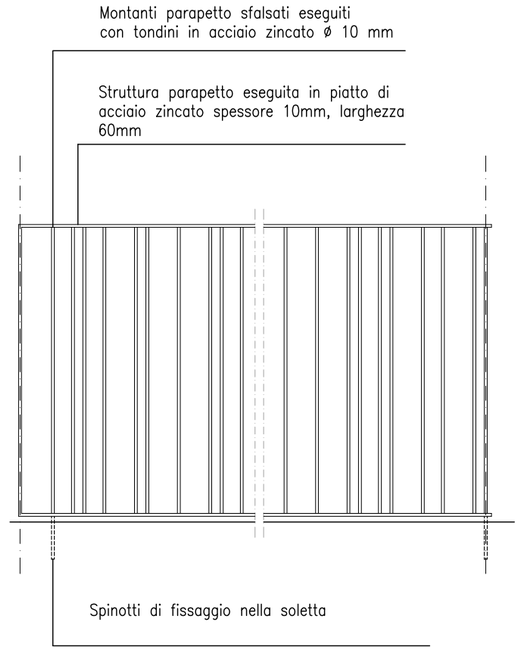

PROSPETTO FRONTALE

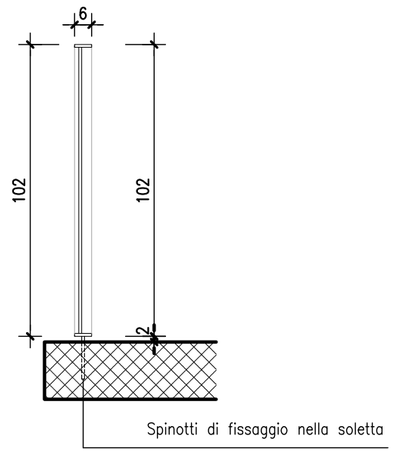

SEZIONE VERTICALE

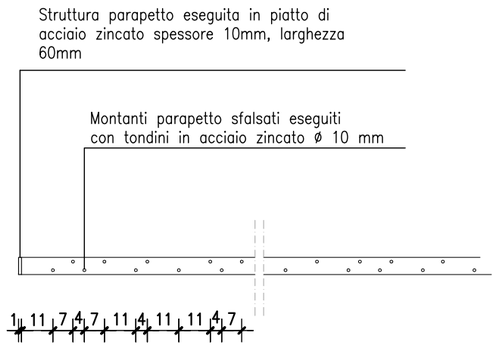

PIANTA

Elemento di giunzione e dilatazione con incastro a filo, fissaggio con vite svasata testa verniciata, modalità a libera scelta dell'imprenditore

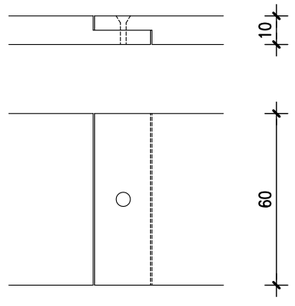

DETTAGLIO GIUNTO