Dipartimento delle finanze e dell'economia
Sezione della logistica
Via ad Camagnola 7
6500 Bellinzona
t +41 (0)91 814 77 11
f +41 (0)91 814 77 19
e-mail : dfe-dl@ti.ch
web : www.ti.ch/DFE/DR/SL

Repubblica e Cantone Ticino

Oggetto: CPS - GERRA PIANO	Oggetto N°: E4127	File N°: --	Piano N°: --
Nome Piano: --	Mappale: 32		Variante: --
Nome File: --	Formato: --	Settore: 00	Scala: --
Dibegnato: -- Data: --	Data: --		Modifica: --
Approvato: -- Data: --			

Specialista: INGEGNERE IMPIANTI: RISCALDAMENTO, VENTILAZIONE, SANITARIO, PISCINA, REFRIGERAZIONE, CUCINA	File N°: RVS.05	Piano N°: P15	
Nome Piano: SCHEMA DI PRINCIPIO GENERALE IMPIANTI DI RISCALDAMENTO E SANITARIO	Data: 03.06.2013	Modifica: 0	
Nome File: E4127_M_RVS_05_P15_00_0_0	Dibegnato: PM	Scala: --	DIN, 594 x 126,0

N°	Dis.	Data	Correzioni
00	MT	11.06.2012	emissione
01	PM	09.07.2012	aggiornamento
02	PM	31.07.2012	aggiornamento
03	PM	17.09.2012	aggiornamento
04	PM	03.06.2013	aggiornamento / piano di revisione

N°	Dis.	Data	Correzioni

LEGENDA SIMBOLI

- VALVOLA A FARFALLA
- VALVOLA A TESTA DIRITTA / OBLIQUA
- VALVOLA A SFERA
- VALVOLA DI BILANCIAMENTO
- VALVOLA DI TARATURA
- VALVOLA DI SOVRAPRESSIONE
- VALVOLA DI REGOLAGGIO
- VALVOLA DI RITEGNO
- VALVOLA DI INTERCETTAZIONE E RITEGNO
- CLAPPA DI RITEGNO <POSA IN ORIZZONTALE>
- ST SONDA DI TEMPERATURA AD IMMERSIONE
- ST SONDA DI TEMPERATURA A CONTATTO
- VALVOLA DI SICUREZZA
- TERMOMETRO A QUADRANTE
- MANOMETRO A QUADRANTE
- RUBINETTO DI SCARICO
- BARILOTTO PER RACCOLTA E SCARICO ARIA
- TARGHETTA INDICATRICE
- RIDUTTORE DI PRESSIONE
- FILTRO
- DISCONNETTORE TIPO BA
- CONTATORE VOLUMETRICO
- FLUSSOMETRO

LEGENDA CENTRALE TRATTAMENTO ACQUA PISCINE (RISCALDAMENTO)

POMPE DI CIRCOLAZIONE

M41 POMPA S.C. PISCINA 1 INTERNIA - EMB Top-S 40/7; 3 x 400 V; q = 3,0 m³/h; Δp = 50 kPa

M42 POMPA S.C. PISCINA 2 ESTERNA - EMB Top-S 40/7; 3 x 400 V; q = 3,0 m³/h; Δp = 50 kPa

VALVOLE MOTORIZZATE

Y41 MISCELATRICE PISCINA 1 INTERNA - BELIMO R3025-10 + LRC24-SR

Y42 MISCELATRICE PISCINA 2 ESTERNA - BELIMO R3025-10 + LRC24-SR

LEGENDA CIRCUITI BATTERIE RISCALDAMENTO UTA

POMPE DI CIRCOLAZIONE

M01 POMPA ANTIGELO UTA PISCINA - EMB RS 25/4; 1 x 230 V; q = 1,0 m³/h; Δp = 20 kPa

M02 POMPA ANTIGELO UTA SPOGLIATOI - EMB RS 25/6; 1 x 230 V; q = 1,5 m³/h; Δp = 20 kPa

M11 POMPA ANTIGELO UTA CUCINA - EMB Top-S 25/5; 1 x 230 V; q = 2,0 m³/h; Δp = 25 kPa

M12 POMPA ANTIGELO UTA MENSA - EMB Top-S 25/5; 1 x 230 V; q = 2,0 m³/h; Δp = 25 kPa

VALVOLE MOTORIZZATE

Y21 MISCELATRICE UTA PISCINA - SIEMENS VXG44.15-2.5 MV + SQS 659

Y22 MISCELATRICE UTA SPOGLIATOI - BELIMO R3015-4-S1 + TRY24-SR

Y31 MISCELATRICE UTA CUCINA - BELIMO R3020-6P3-S2 + LRC24-SR

Y32 MISCELATRICE UTA MENSA - BELIMO R3020-6P3-S2 + LRC24-SR

LEGENDA CONDOTTE

- RISCALDAMENTO - MANDATA
- RISCALDAMENTO - RITORNO
- RISCALDAMENTO ESISTENTE - MANDATA
- RISCALDAMENTO ESISTENTE - RITORNO
- ACQUA SANITARIA CALDA
- ACQUA SANITARIA CIRCOLAZIONE
- ACQUA SANITARIA FREDDA
- ACQUA FREDDA - ANTINCENDIO
- ACQUA FREDDA - IRRIGAZIONE

PRO TEC SA
Progettazione e Tecnica Impianti Elettrici Sanitari
Via Ferrovia 6 - CH-6512 Giubiasco
Tel. 091/752 25 34
Fax 091/752 25 34
info@pro-tec.ch
www.PRO-TEC.ch

Data: 04 luglio 2013	Cancellaria:	
Cartella: Gerra Piano		
Disegnato: Bruno Pilloni		
Scala: --		19 - 577 / 301

SCHEMA DI PRINCIPIO IMPIANTO DI RISCALDAMENTO E SANITARIO

CPS - E 4127 - 6516 GERRA PIANO

RISCALDAMENTO	SANITARIO	VENTILAZIONE	RISPARMIO
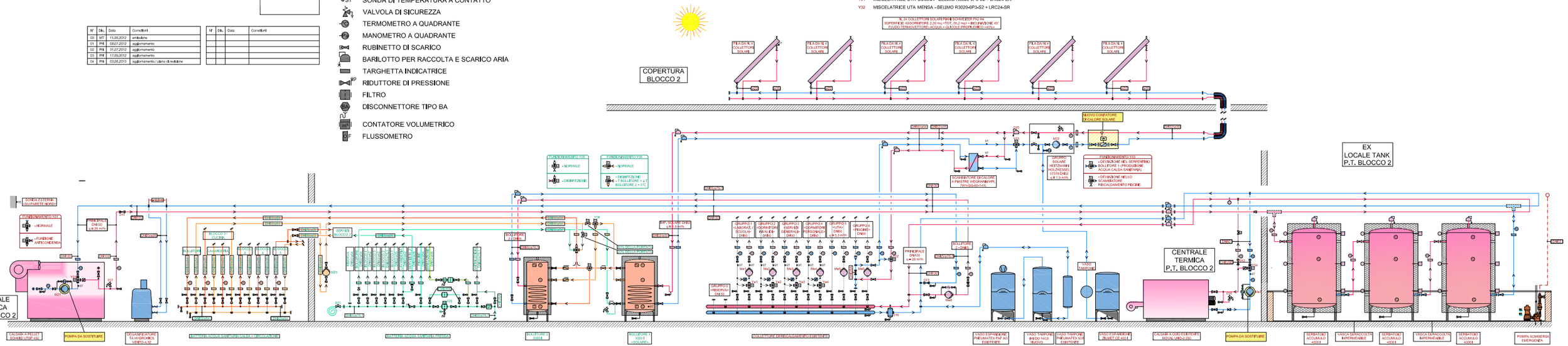
© Copyright 2015 SECONDO NORMA " PRINCIPI CONCERNENTI I DIRITTI D' AUTORE "