PRO TEC SA
Progettazione e Tecnologie
Impianti Idrotermoclimatici
Dipl. Federale Ing. OTIA / REG B
Tel. 091/792 25 84
Fax 091/792 25 64
home@pro-tec.ch
www.PRO-TEC.ch

Data :	10 Ottobre 2019
Controllato :	Costantino Tenore
Disegnato :	Simone Piffero
Scala :	%
Correzioni :	-
	-
	19 - 577 / 301/2

SCHEMA DI PRINCIPIO IMPIANTO VENTILAZIONE

CPS - E 4127 - 6516 GERRA PIANO

RISCALDAMENTO	SANITARIO	VENTILAZIONE	RISPARMIO

© Copyright 2015 SECONDO NORMA " PRINCIPI CONCERNENTI I DIRITTI D' AUTORE "
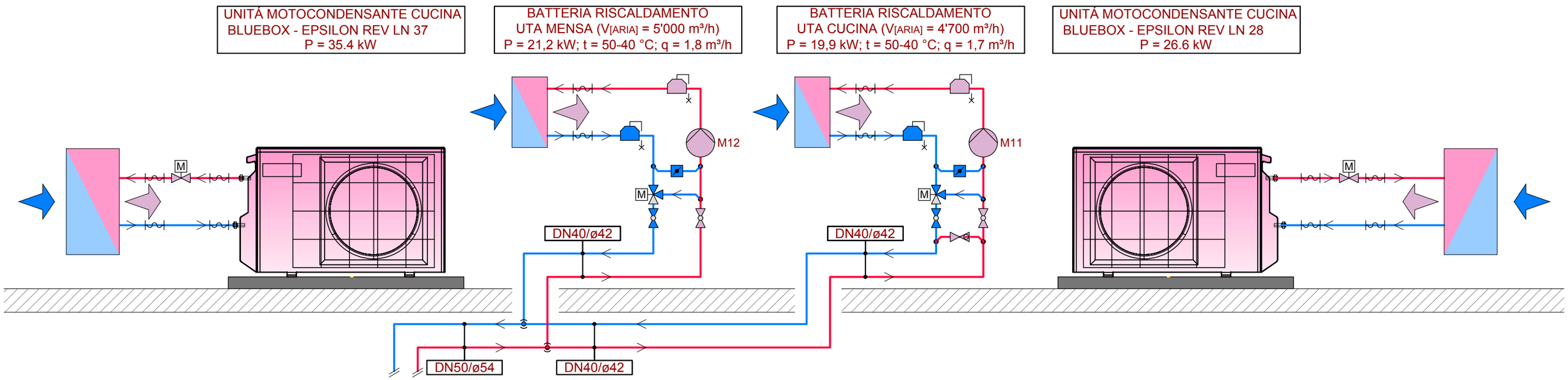
COPERTURA
BLOCCO 3