Studio di Architettura e Direzione Lavori
Arch. José Stefanini
REG – OTIA – DL SUPSI

Monte Carasso, 4. marzo 2020

N.rif. : 578 236
N.IVA :CHE-109.444.504

A tutte le ditte partecipanti

OGGETTO: 20022 CONCORSO OPERE BONIFICA AMIANTO – CPS (CENTRO PROFESSIONALE E SOCIALE) GERRA PIANO
ns.ref.: js

Spettabili ditte,
Egregi Signori,
con la presente presentiamo le nostre risposte alle domande ricevute per le opere oggetto di concorso.

Vogliate prenderne giusta nota per l'allestimento della vostra miglior offerta.

Cordialmente
Il Titolare

Studio di Architettura
Arch. José Stefanini
REG-OTIA
Monte Carasso - Roveredo
T. 0041 (0)91 827 44 17
stefanini.archi@gmail.com

Allegati: citati
c.p.c.: SL - Bellinzona (H.Türkyilmaz)

Egregi Signori,
in riferimento al concorso in oggetto siamo a porVi il seguente quesito:

1) potreste comunicarci le dimensioni delle finestre da bonificare?
La bonifica è prevista su tutte le finestre presenti nel progetto e le loro relative dimensioni sono indicate sui piani in allegato al MO (da TAV. 4.1 a 4.8). A complemento alleghiamo i seguenti documenti:

a) Abaco dei serramenti;
b) Planimetrie;
c) Dettaglio dei serramenti.

Egregi Signori,
in merito all'oggetto a margine con la presente siamo a formulare le seguenti domande:

Posizione 226.202
In riferimento alla descrizione inserita in capitolato:

2) dobbiamo far riferimento alla direttiva STEB Ginevra del 08/2013 pagine 3 e 4 dove vengono indicate le procedure (1° rimozione giunto - 2° rimozione con taglio e di Beton o muratura con una distanza minima di cm 1.00 dalla parte di contatto del giunto) o dobbiamo utilizzare la direttiva UFAFP del 2003 specificatamente alle pagine 17, 18, 19, 42, 43?
Si dovrà far riferimento alla direttiva STEB Ginevra del 08/2013. In particolare la muratura facciavista non dovrà subire alcun tipo di taglio. La larghezza del giunto dovrà rimanere invariata come anche l'integrità del mattone/calcestruzzo a vista.

3) Essendo indicato in tutte e due le Direttive la realizzazione di zone confinate per procedere nella lavorazione, bisogna considerare nella stessa posizione 226.202 tali confinamenti o nelle posizioni precedenti 113, 114, 115, 121, 131, 132?
Le misure di protezione e di confinamento per tutte le lavorazioni sono da computare nella pos. CPN 216 pos. 121.002, come indicato nel capitolato d'appalto.

4) Nelle direttive di riferimento non viene menzionata "lavorazione con aspirazione alla fonte "pertanto si dovrà rispettare quanto indicato in capitolato o rispettare le direttive?
Dovrà essere rispettato quanto indicato nella pos. CPN 216 pos. 226.202…[mediante aspirazione alla fonte]

Posizione 551.001
5) Viene indicato solo l'imballaggio dei rifiuti contenenti amianto e non quelli contenenti PCB, pertanto dobbiamo rispettare le prescrizioni indicate nelle direttive UFAFP e STEB con le specifiche in merito all'imballaggio?
Nella pos. CPN 216 pos. 551.001 (up=globale) devono, come indicato nel capitolato di appalto, essere inseriti i costi di imballaggio inerenti anche alle pos. 226.201, 226.202, riguardanti i mastici.

6) se devono essere rispettate le Direttive UFAFP e STEB con la rimozione del giunto e della parte strutturale (beton/ muratura) in due interventi separati dobbiamo prevedere due tipologie di imballaggio in base al tenore di PCB e del rifiuto?
No, vedi risposta a domanda no. 2.

Posizione 631.111

7) Essendo due tipologie di rifiuti differenti, con codici differenti PCB LMOD 170998 - 170902, AMIANTO LMOD 170605, come bisogna inserire il costo del trasporto globale o separato?

La pos. CPN 216 pos. 631.111 prevede di inserire il costo Globale (up=globale) per tutte le posizioni dettagliatamente elencate.

8) Il trasporto di rifiuto contaminato PCB come indicato nella circolare SPAAS del 13.12.2019 in base al tenore di PCB contenuto nel rifiuto deve essere trasportato nel rispetto delle prescrizioni ADR, essendoci una posizione UP come dobbiamo inserirlo globale o separato?

La pos. CPN 216 pos. 631.111 prevede di inserire il costo Globale (up=globale) per tutte le posizioni dettagliatamente elencate.

9) Chi determina il tenore di PCB contenuto nel rifiuto?

Il tenore di PCB è indicato nel rapporto SUPSI del 03 novembre 2016; in dettaglio alla pagina 3/5 capitolo 2.

Posizione 711.001 - Conferimento ad impianto di trattamento

10) I rifiuti contenenti PCB e amianto hanno codici LMOD differenti: PCB LMOD 170998 - 170902; AMIANTO LMOD 170605; e relativi costi differenti tra amianto e PCB e inoltre per il rifiuto contaminato PCB cambia il costo di smaltimento in base al tenore di PCB contenuto, pertanto come deve essere inserito globale o separato?

La pos. CPN 216 pos. 711.001 prevede di inserire il costo Globale (up=globale) per tutte le posizioni dettagliatamente elencate.

Posizione R991.101

11) In merito alle misurazioni di controllo nel rispetto delle Direttive vigenti vedi FACH 2955 vedi pagina 10, devono essere eseguite da soggetti indipendenti riconosciuti e devono essere svincolati totalmente dalla ditta bonificatrice. Dobbiamo compilare la posizione anche se non risponde la direttiva 2955?

L'offerente ha facoltà di scegliere, previo accordo con la DI, la ditta specializzata (indipendente dalla ditta specializzata in bonifiche amianto/offerente) per la misurazione di controllo. Il costo è da esporre nella pos. R991.101

12) Non essendoci nessuna specifica in merito ai controlli finali su amianto e PCB, e non potendo entrare in merito come indicato nella direttiva 2955 dobbiamo valutare noi indipendentemente da tutto quanti controlli fare per amianto VDI e per il PCB dosimetri e tamponi?

Si, in numero sufficiente a comprovare il rispetto delle normative.

In aggiunta alle domande di cui sopra il committente desidera precisare quanto segue:

- pos. 100 del MO: Per ogni riferimento a quanto citato fanno stato le posizioni del CPN 102 del presente capitolato d'appalto e modulo d'offerta per le opere da bonifica amianto.
- Le norme di riferimento per il presente capitolato sono le direttive STEB Ginevra del 08/2013 e le direttive CFSL 6503 del 12/2008.

ALLEGATO A - Abaco dei serramenti

6513 Monte Carasso (sede) - 6535 Roveredo (succursale)
stefanini.archi@gmail.com
T +41 (0)91 827 44 17
stefaniniarchitetto.blogspot.ch

Studio di Architettura e Direzione Lavori
Arch. José Stefanini
REG – OTIA – DL SUPSI

COMPUTO NUMERO DEI SERRAMENTI IN ALLUMINIO

SERRAMENTO TIPO "A"

- _____ 2pz

SERRAMENTO TIPO "C"

- _____ 3pz

SERRAMENTO TIPO "D1"

- _____ 1pz

SERRAMENTO TIPO "D2"

- _____ 3pz

SERRAMENTO TIPO "N"

- _____ 24pz

SERRAMENTO TIPO "O"

- _____ 21pz

SERRAMENTO TIPO "V"

- _____ 3pz

SERRAMENTO TIPO "Z"

- _____ 1pz

COMPUTO NUMERO DELLE PORTE IN ALLUMINIO

PORTA TIPO "P1"

- Porta d'ingresso EI30 vetrata _____ 1pz

PORTA TIPO "P2"

- Porta d'ingresso EI30 vetrata _____ 1pz

6513 Monte Carasso - 6535 Roveredo
stefanini.archi@gmail.com
T +41 (0)91 827 44 17
stefaniniarchitetto.blogspot.ch

ALLEGATO B - Planimetrie

6513 Monte Carasso (sede) - 6535 Roveredo (succursale)
stefanini.archi@gmail.com
T +41 (0)91 827 44 17
stefaniniarchitetto.blogspot.ch

Oggetto	Ristrutturazione e risanamento energetico del Centro Professionale e Sociale CPS (3a fase)				Oggetto N° E4127	File N° 008	Piano N° 8.1a
Nome Piano	ABACO SERRAMENTI, PORTE IN ALU Piano Seminterrato - Serramenti, porte				Mappale 32		Variante -
Nome File	E4127_A1_PI_P00_00_100_008_33_0.dwg		Formato	Settore	Scala	Data	Modifica
Disegnato DP Approvato JS		Data 06.12.2019 Data 06.12.2019	A3	00	1:100	06.12.2019	-

Dipartimento delle finanze e dell'economia
Sezione della logistica
Via del Carmagnola 7
6500 Bellinzona
t +41 (0)91 814 77 11
f +41 (0)91 814 77 19
e-mail : dfe-sl@ti.ch
web : www.ti.ch/DFE/DR/SL

Repubblica e Cantone Ticino

Nome Studio

Logo Studio

Studio di Architettura e Direzione Lavori
Arch. José Stefanini - REG-OTIA-DL SUPSI 6513 M.te Carasso - 6535 Roveredo
T. +41(0)91 827 44 17 stefanini.archi@gmail.com

JS

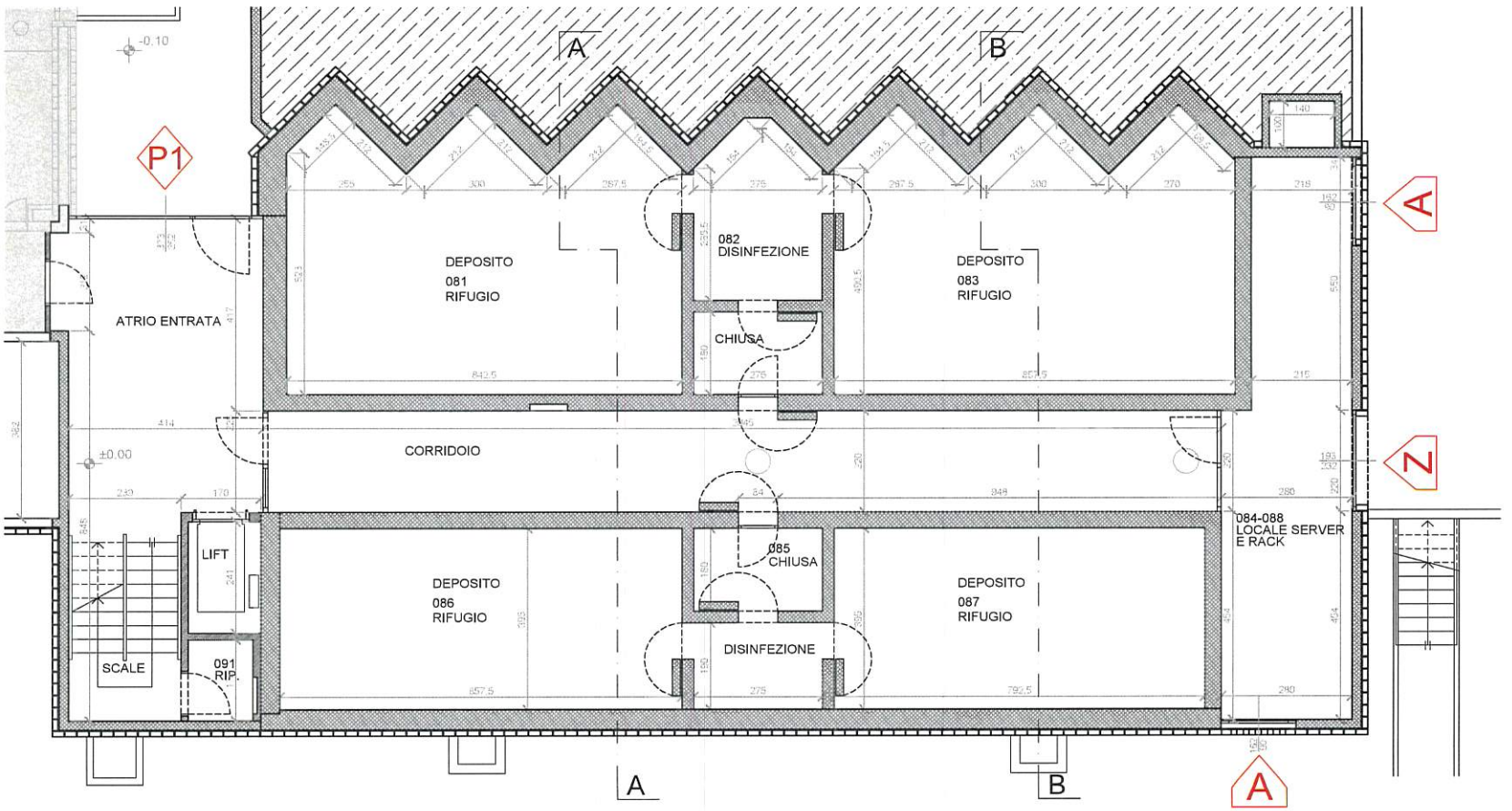

Oggetto	Ristrutturazione e risanamento energetico del Centro Professionale e Sociale CPS (3a fase)			Oggetto N° E4127	File N° 008	Piano N° 8.1b
Nome Piano	ABACO SERRAMENTI, PORTE IN ALU Piano Rialzato - Serramenti, porte			Mappale 32		Variante -
Nome File	E4127_A1_PI_PA1_00_100_008_33_0.dwg	Formato	Settore	Scala	Data	Modifica
Disegnato DP Data 06.12.2019 Approvato JS Data 06.12.2019		A3	00	1:100	06.12.2019	-

Dipartimento delle finanze e dell'economia
Sezione della logistica
Via del Carmagnola 7
6500 Bellinzona
t +41 (0)91 814 77 11
f +41 (0)91 814 77 19
e-mail : dfe-sl@ti.ch
web : www.ti.ch/DFE/DR/SL

Repubblica e Cantone Ticino

Nome Studio

Logo Studio

Studio di Architettura e Direzione Lavori
Arch. José Stefanini - REG-OTIA-DL SUPSI 6513 M.te Carasso - 6535 Roveredo
T. +41(0)91 827 44 17 stefanini.archi@gmail.com

JS

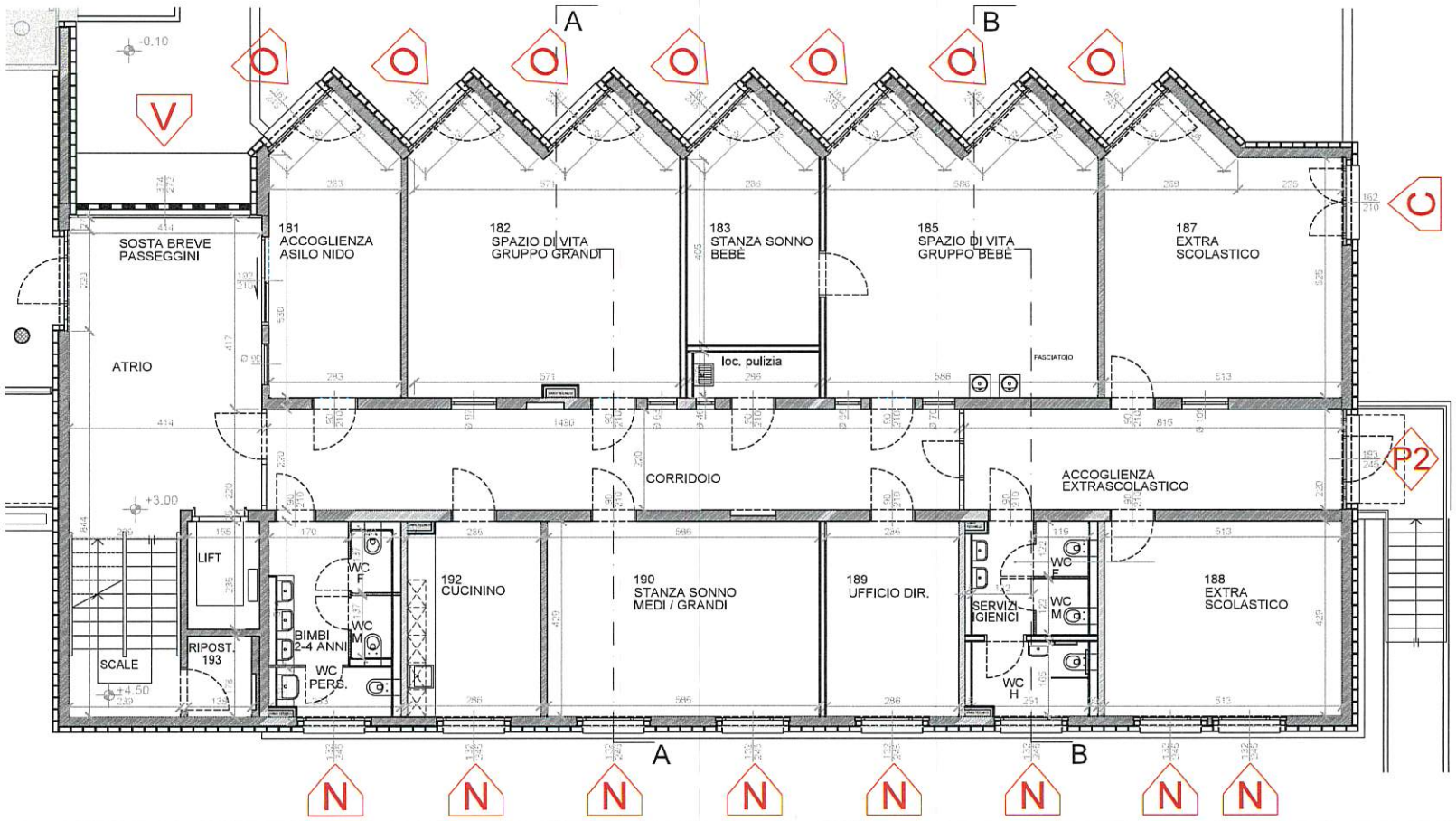

Oggetto	Ristrutturazione e risanamento energetico del Centro Professionale e Sociale CPS (3a fase)				Oggetto N° E4127	File N° 008	Piano N° 8.1c
Nome Piano	ABACO SERRAMENTI, PORTE IN ALU Piano Primo - Serramenti, porte				Mappale 32		Variante -
Nome File	E4127_A1_PI_P01_00_100_008_33_0.dwg		Formato	Settore	Scala	Data	Modifica
Disegnato DP Approvato JS	Data 06.12.2019 Data 06.12.2019		A3	00	1:100	06.12.2019	-

Dipartimento delle finanze e dell'economia
Sezione della logistica
Via del Carmagnola 7
6500 Bellinzona
t +41 (0)91 814 77 11
f +41 (0)91 814 77 19
e-mail : dfe-sl@ti.ch
web : www.ti.ch/DFE/DR/SL

Repubblica e Cantone Ticino

Nome Studio

Logo Studio

Studio di Architettura e Direzione Lavori
Arch. José Stefanini - REG-OTIA-DL SUPSI 6513 M.te Carasso - 6535 Roveredo
T. +41(0)91 827 44 17 stefanini.archi@gmail.com

JS

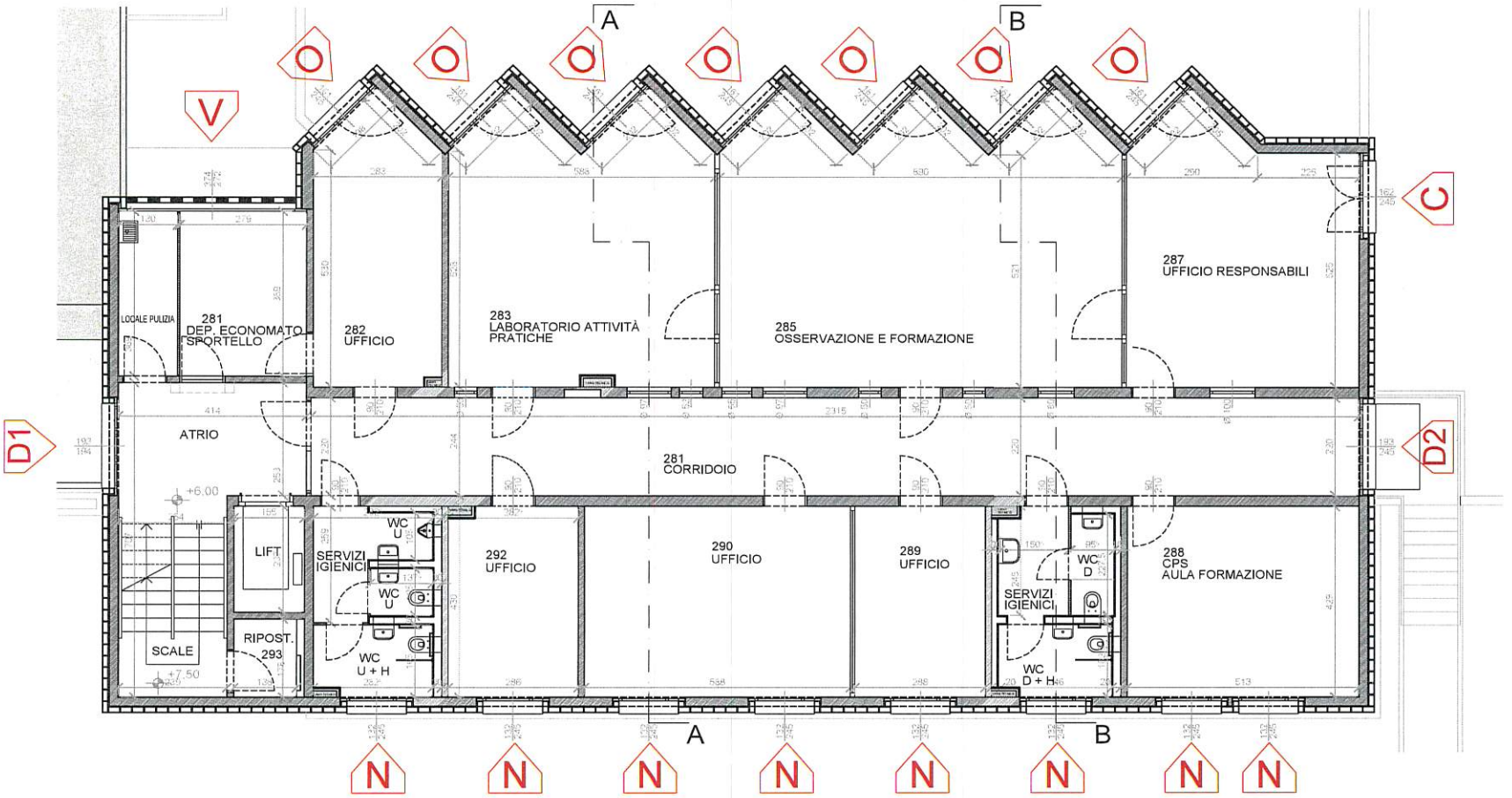

Oggetto	Ristrutturazione e risanamento energetico del Centro Professionale e Sociale CPS (3a fase)				Oggetto N° E4127	File N° 008	Piano N° 8.1d
Nome Piano	ABACO SERRAMENTI, PORTE IN ALU Piano Secondo - Serramenti, porte				Mappale 32		Variante -
Nome File	E4127_A1_PI_P02_00_100_008_33_0.dwg		Formato	Settore	Scala	Data	Modifica
Disegnato DP Approvato JS		Data 06.12.2019 Data 06.12.2019	A3	00	1:100	06.12.2019	-

Dipartimento delle finanze e dell'economia
Sezione della logistica
Via del Carmagnola 7
6500 Bellinzona
t +41 (0)91 814 77 11
f +41 (0)91 814 77 19
e-mail : dfe-sl@ti.ch
web : www.ti.ch/DFE/DR/SL

Repubblica e Cantone Ticino

Nome Studio

Logo Studio

Studio di Architettura e Direzione Lavori
Arch. José Stefanini - REG-OTIA-DL SUPSI 6513 M.te Carasso - 6535 Roveredo
T. +41(0)91 827 44 17 stefanini.archi@gmail.com

JS

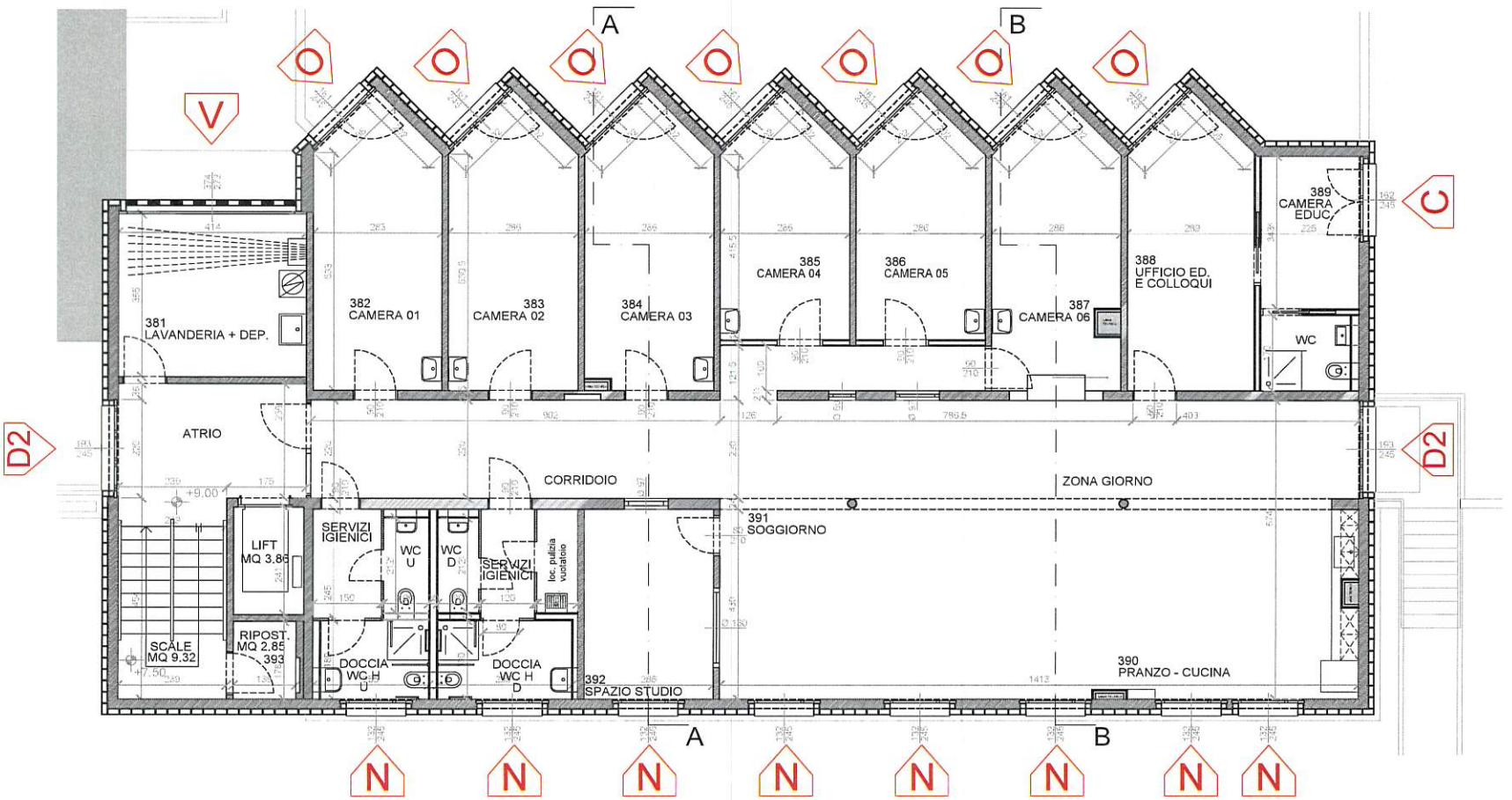

ALLEGATO C - Dettaglio dei serramenti

6513 Monte Carasso (sede) - 6535 Roveredo (succursale)
stefanini.archi@gmail.com
T +41 (0)91 827 44 17
stefaniniarchitetto.blogspot.ch

SERRAMENTO TIPO A

Scala

1:30

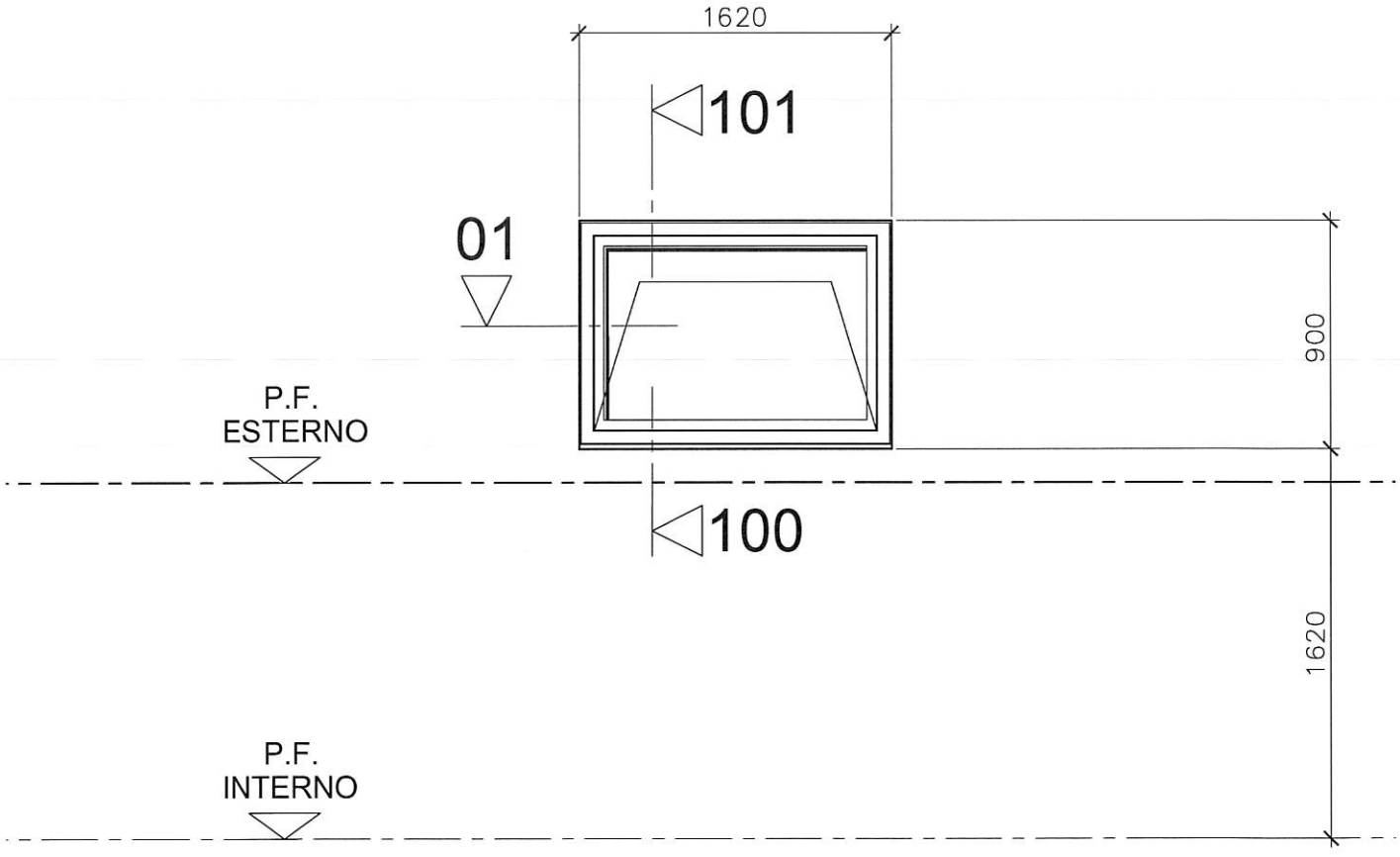

SERRAMENTO TIPO C

Scala

1:30

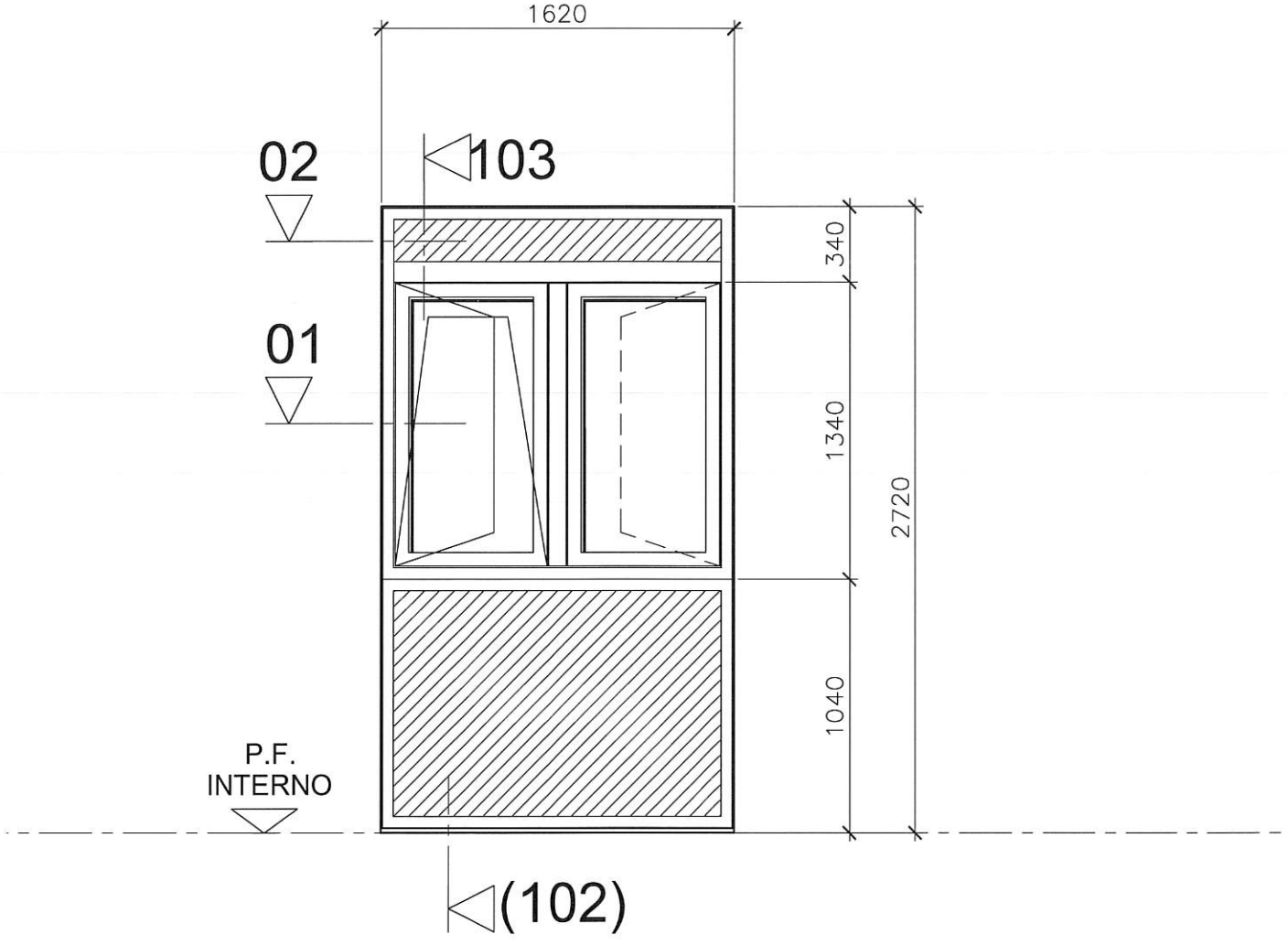

SERRAMENTO TIPO D1

Scala

1:30

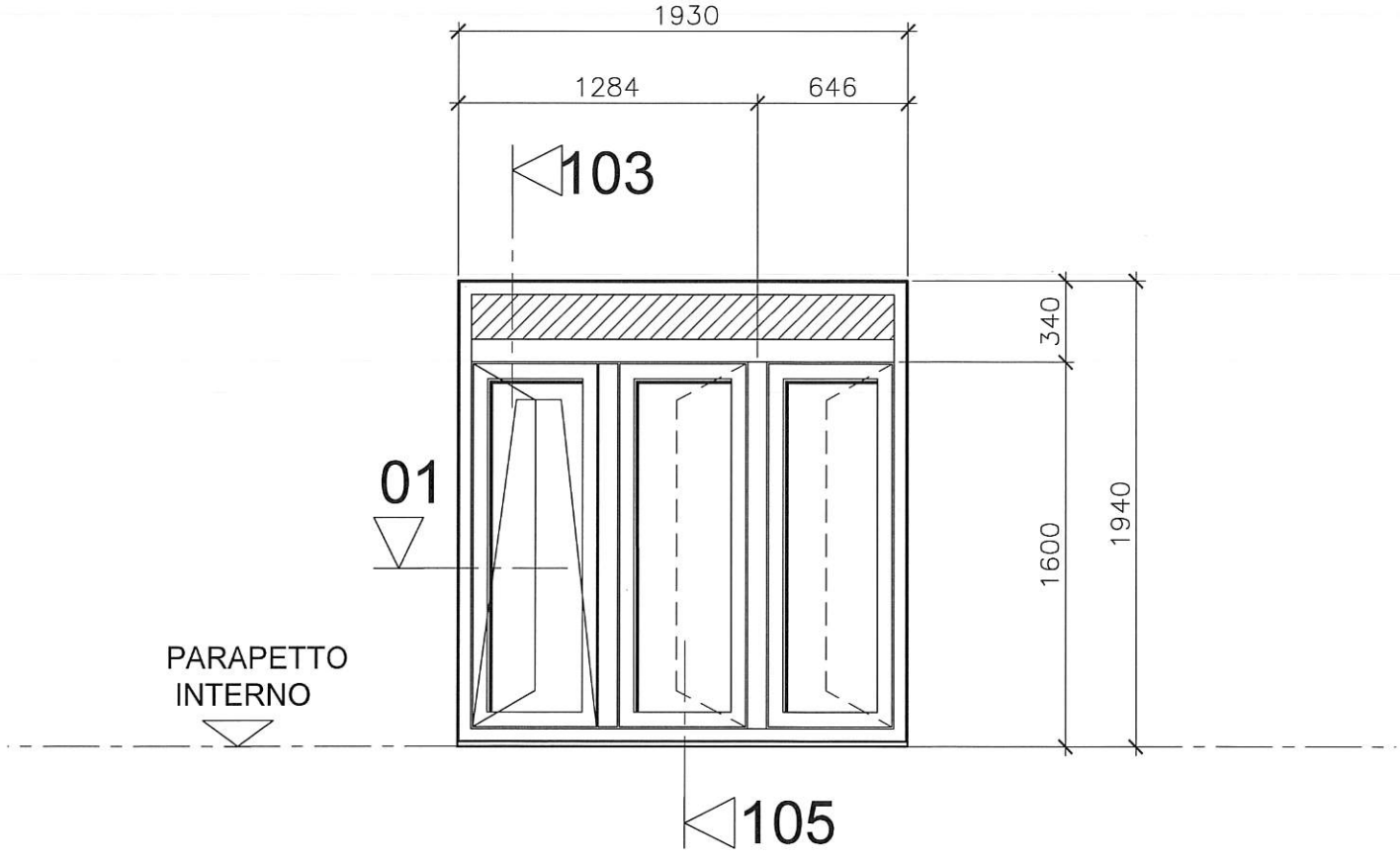

SERRAMENTO TIPO D2

Scala

1:30

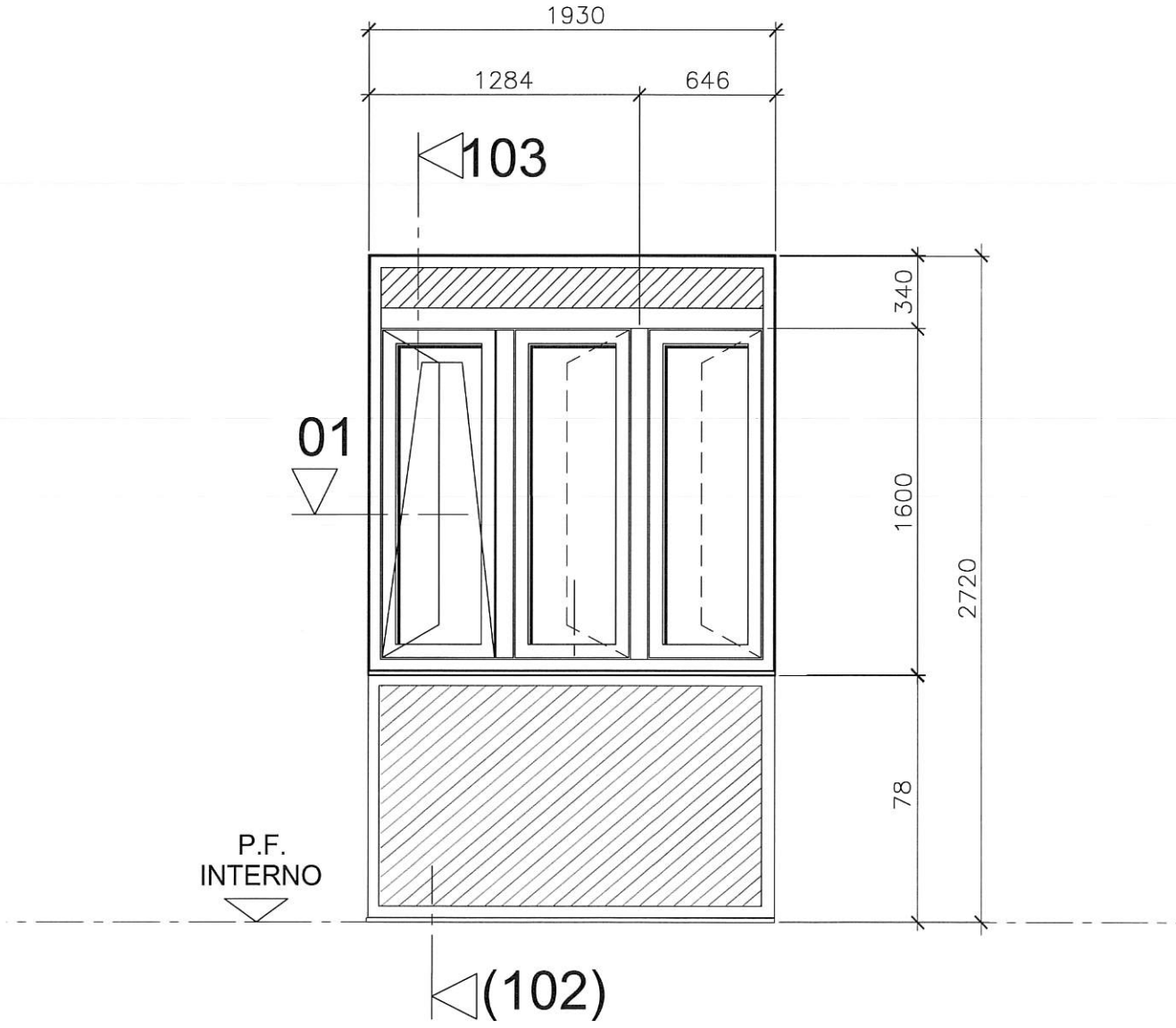

SERRAMENTO TIPO N

Scala

1:30

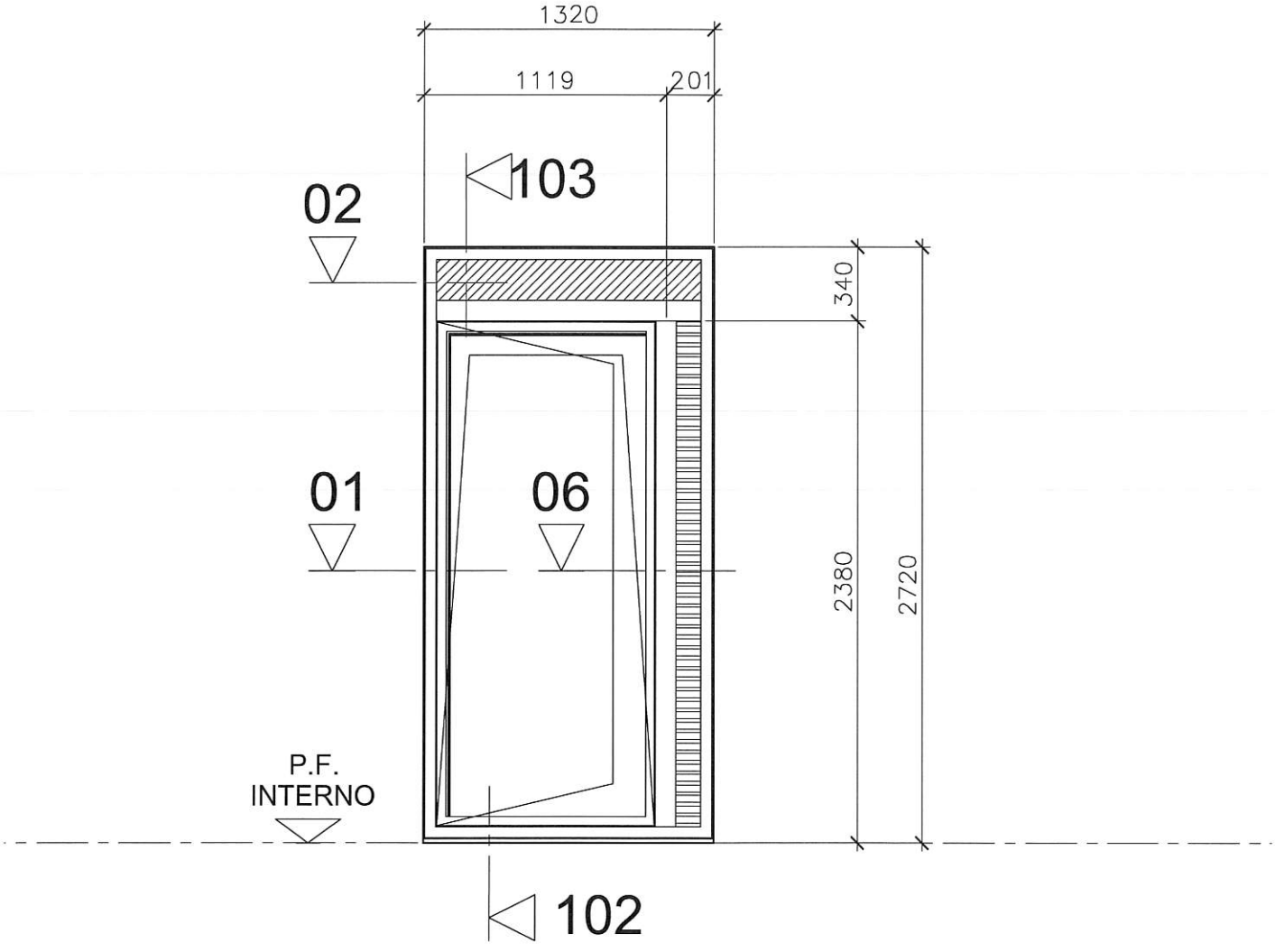

SERRAMENTO TIPO O

Scala

1:30

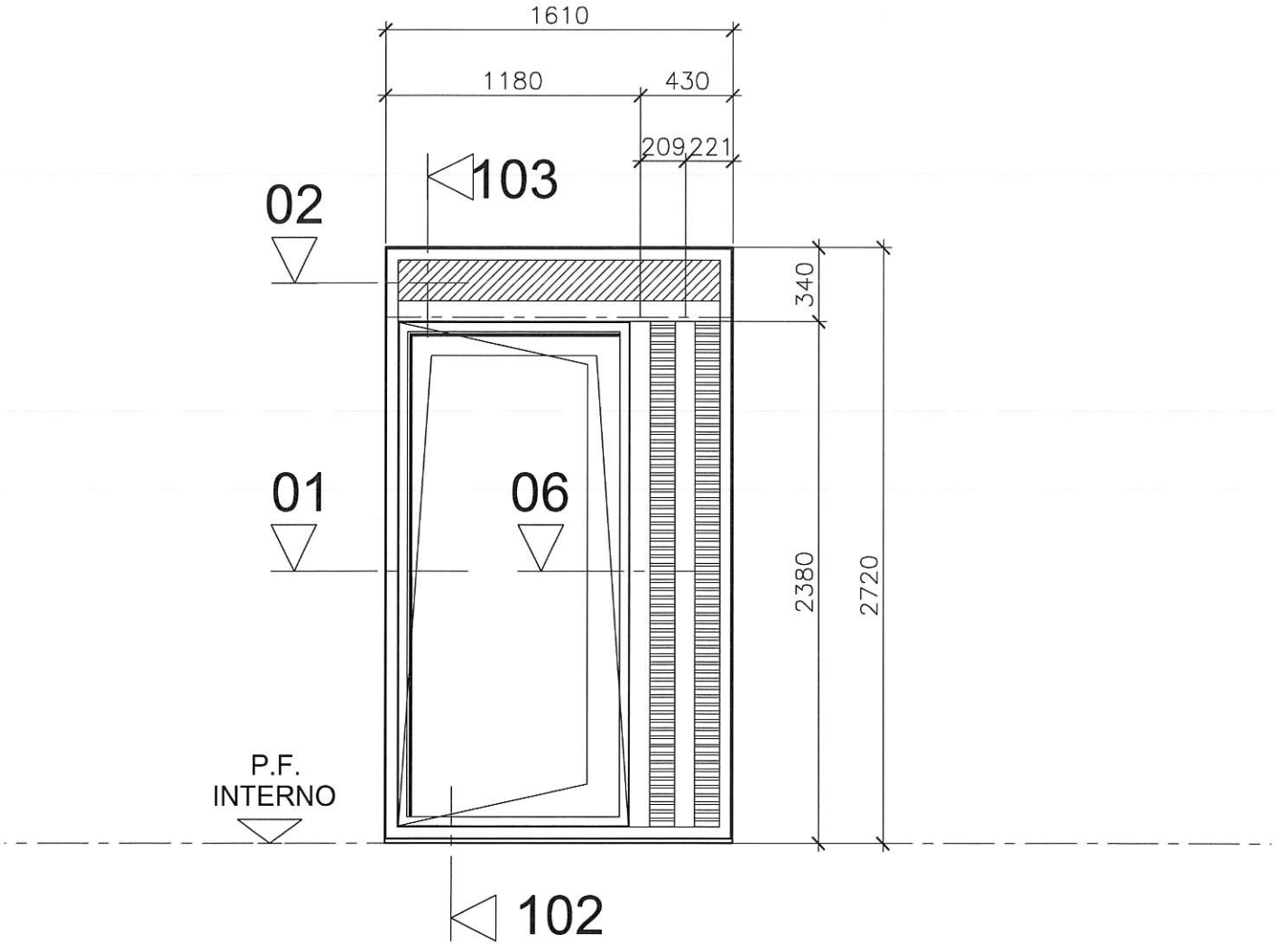

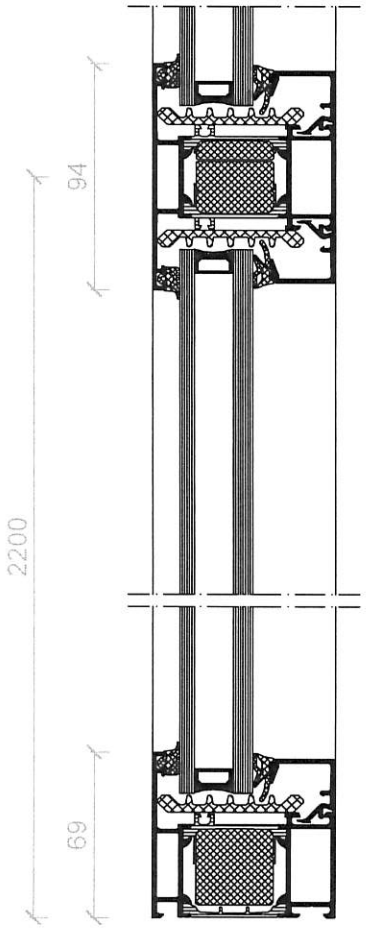

(109)

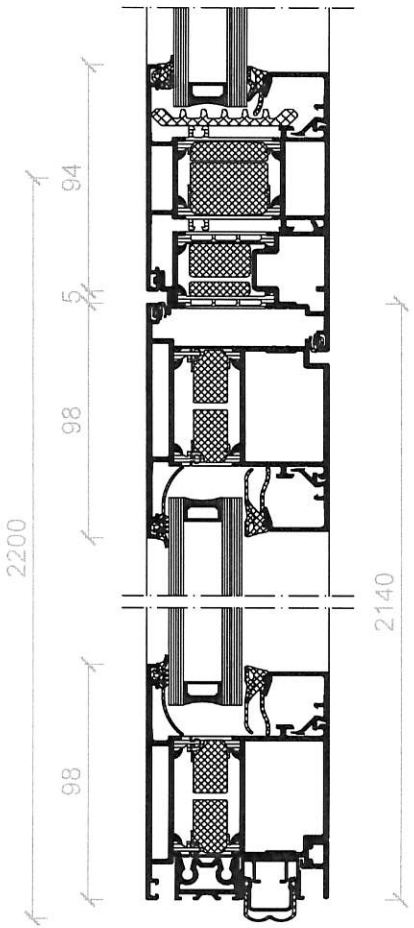

(108)

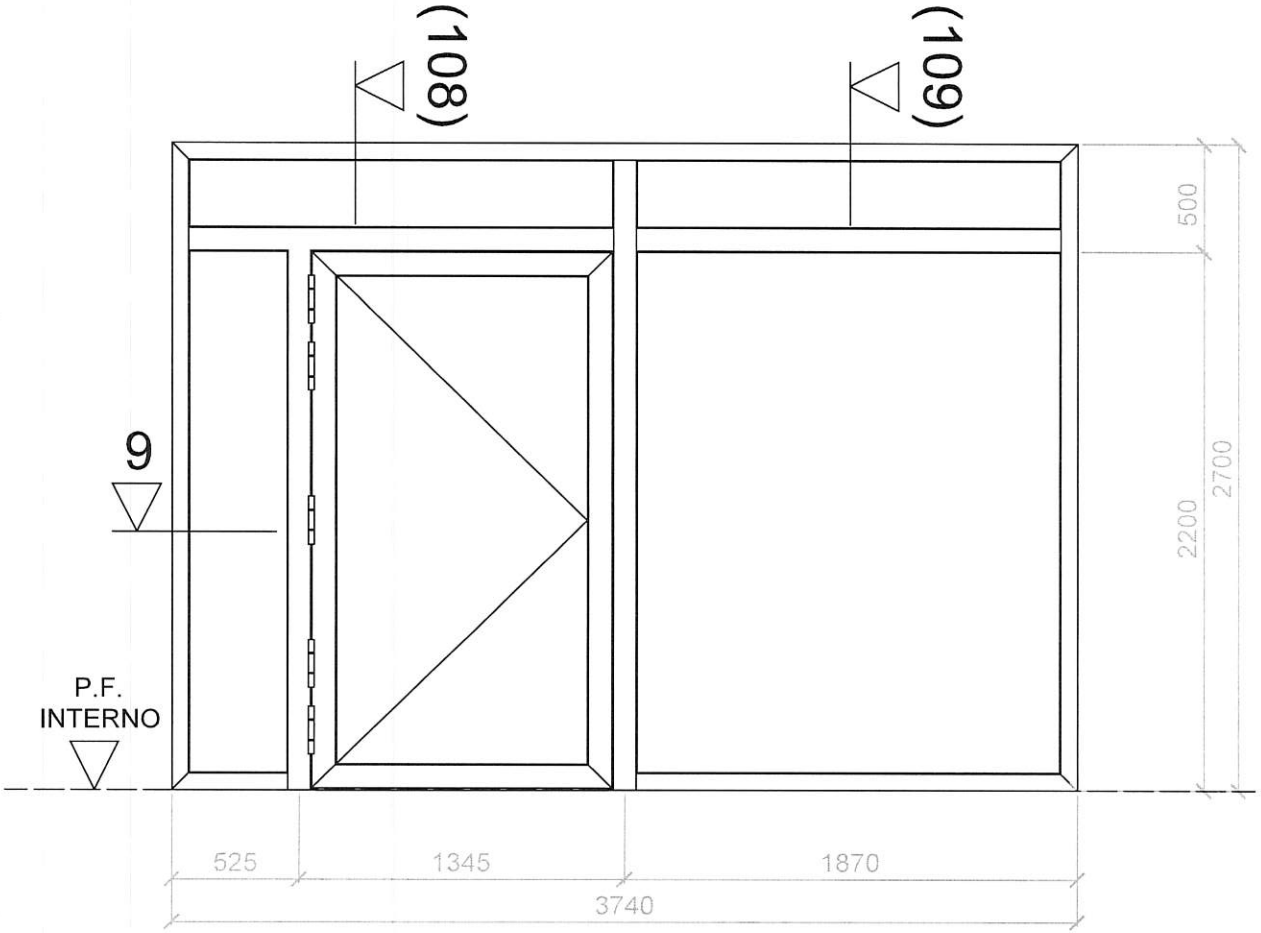

PORTA TIPO P1
Porta US ingresso P-1 Sistema:
Schüco AWS 75.SI+/ADS 75.SI
Numero pezzi: 1

Scala 1:30 - 1:3

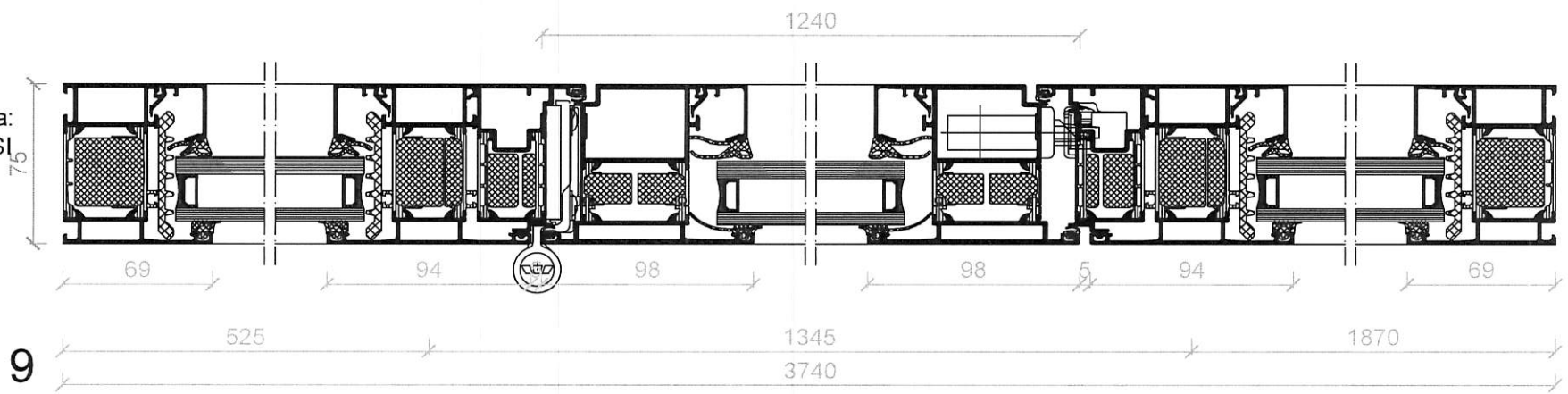

9

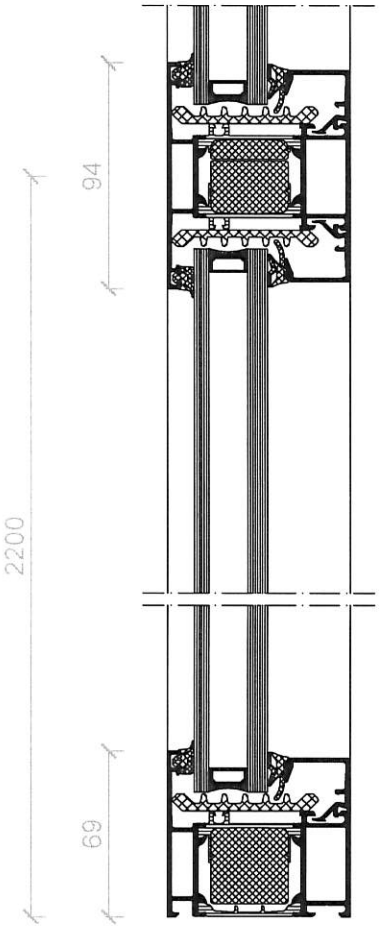

(110)

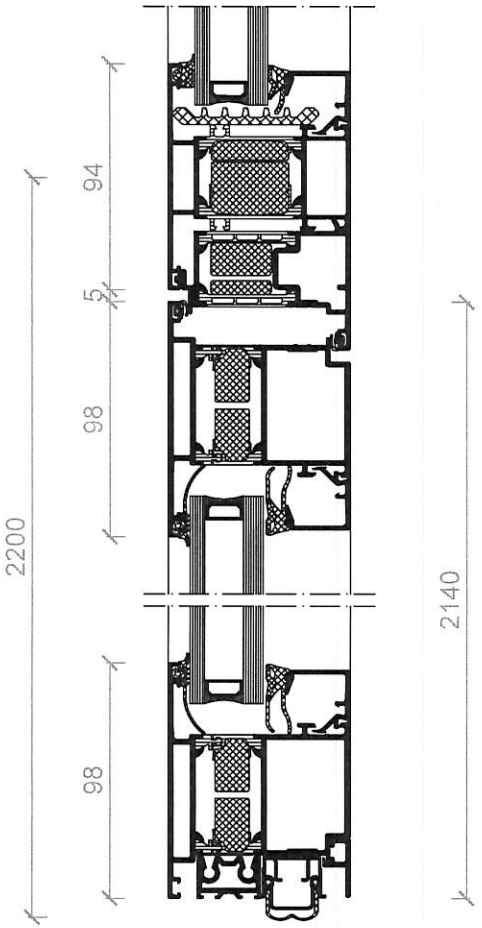

(111)

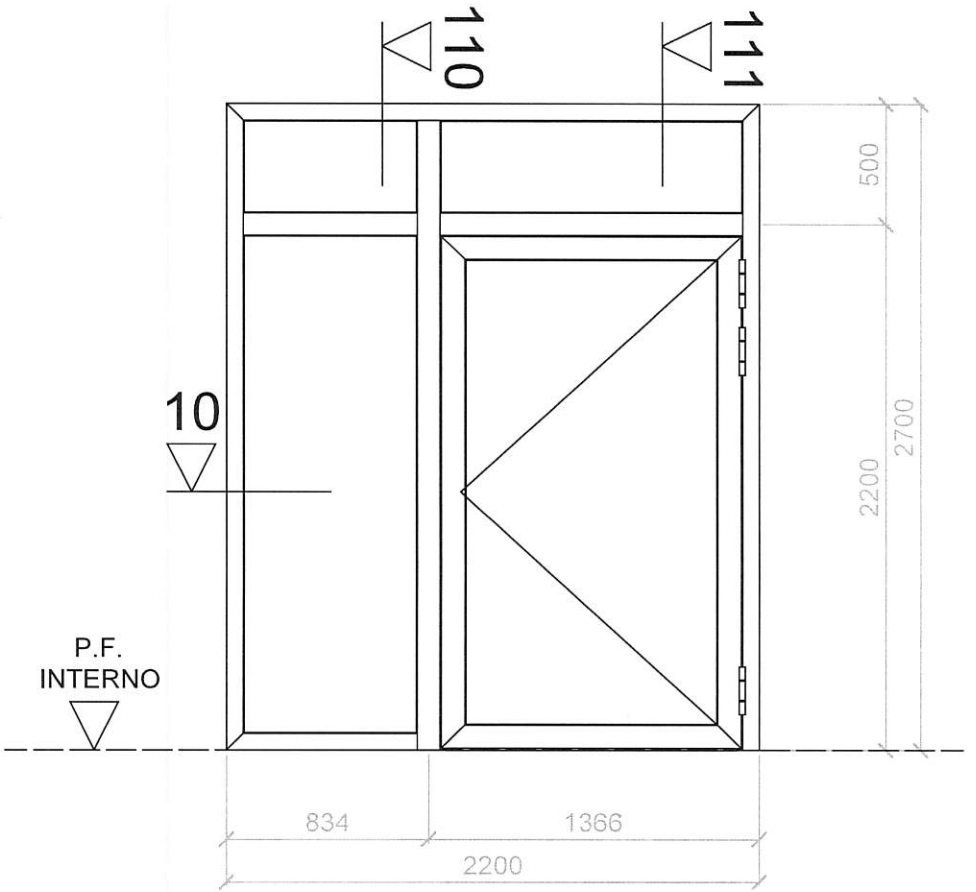

PORTA TIPO P2
Porta US ingresso extrascolastico
Sistema: Schüco AWS 75.SI+/ADS 75.SI
Numero pezzi: 1

Scala 1:30 - 1:3

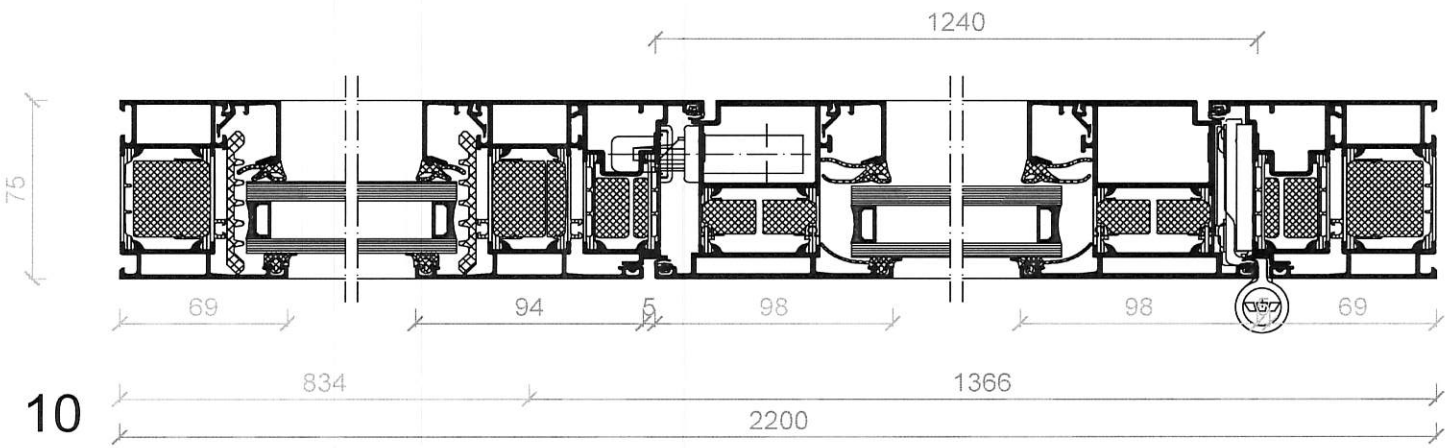

10

SERRAMENTO TIPO V

Scala

1:30

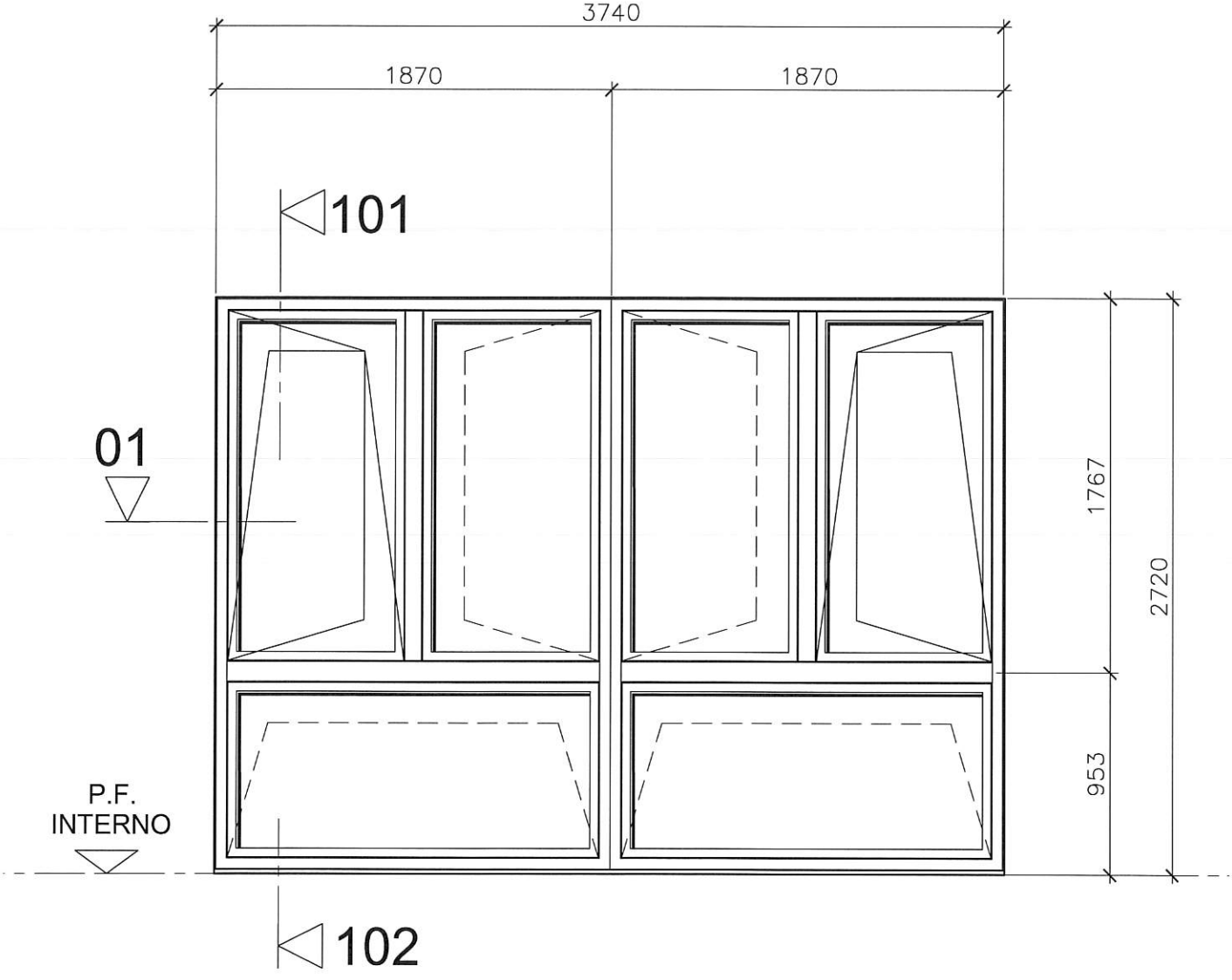

SERRAMENTO TIPO Z

Scala
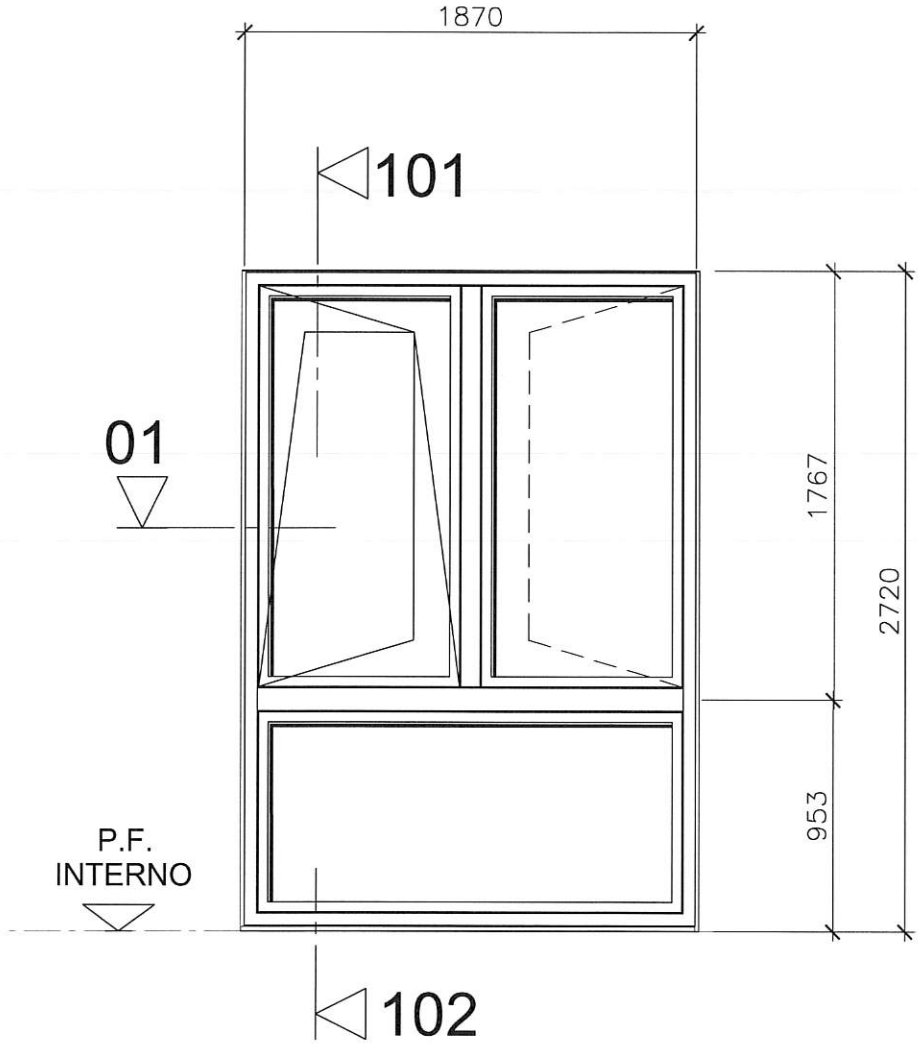
1:30