PIANTA DETTAGLIO 1 1:20

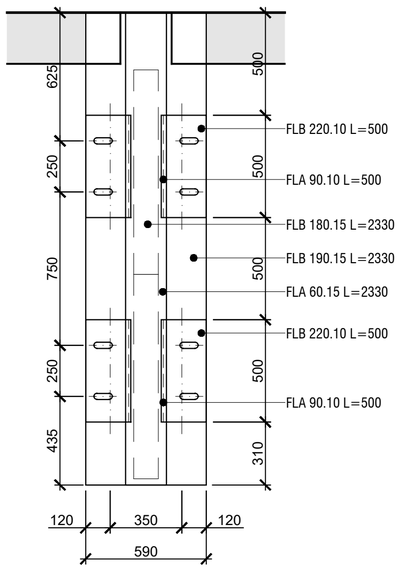

PIANTA DETTAGLIO 2 1:20

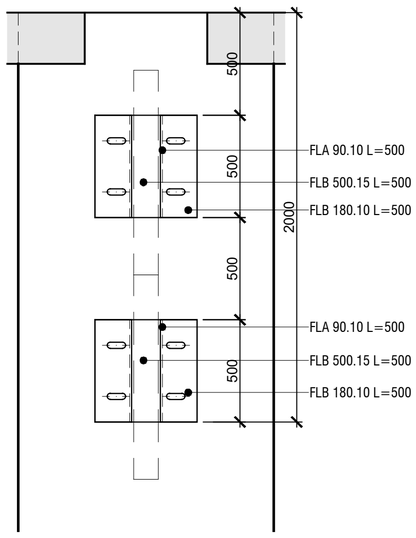

SEZIONE TRASVERSALE 1:10

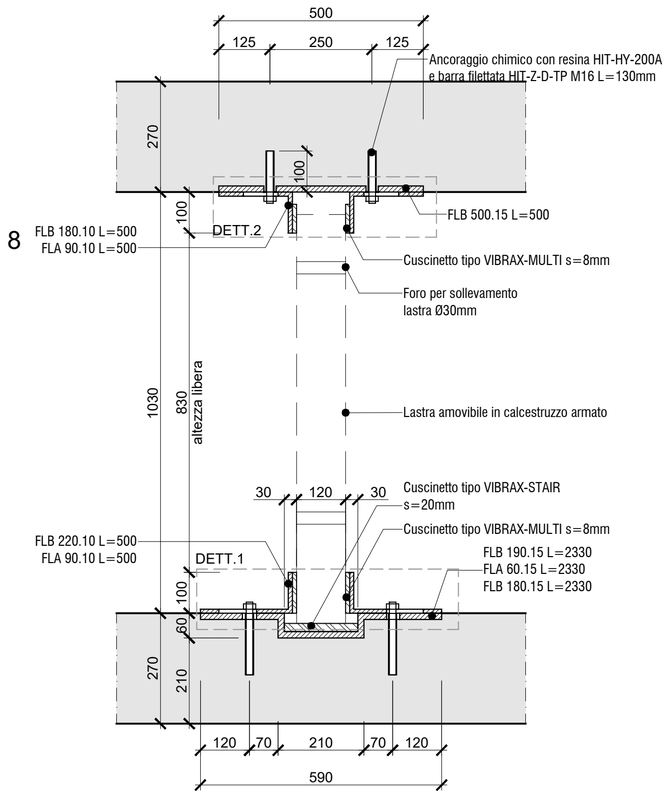

Dettaglio 1 piastra superiore
Pianta 1:10

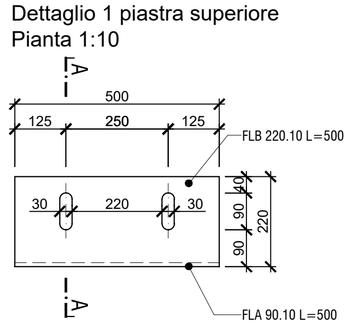

Sezione A-A 1:5

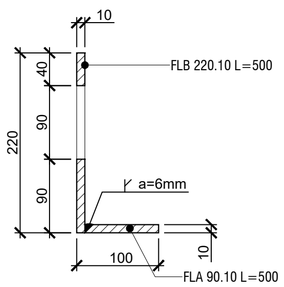

Dettaglio 1 piastra inferiore 1:5

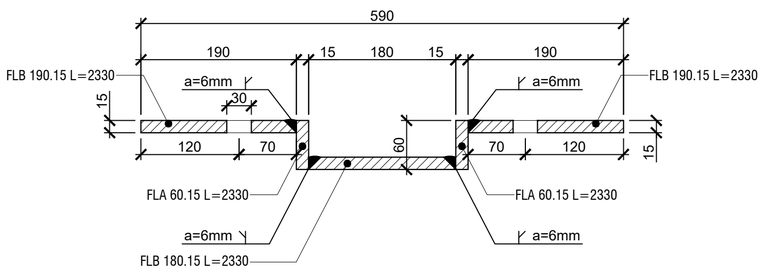

VISTA 1:10

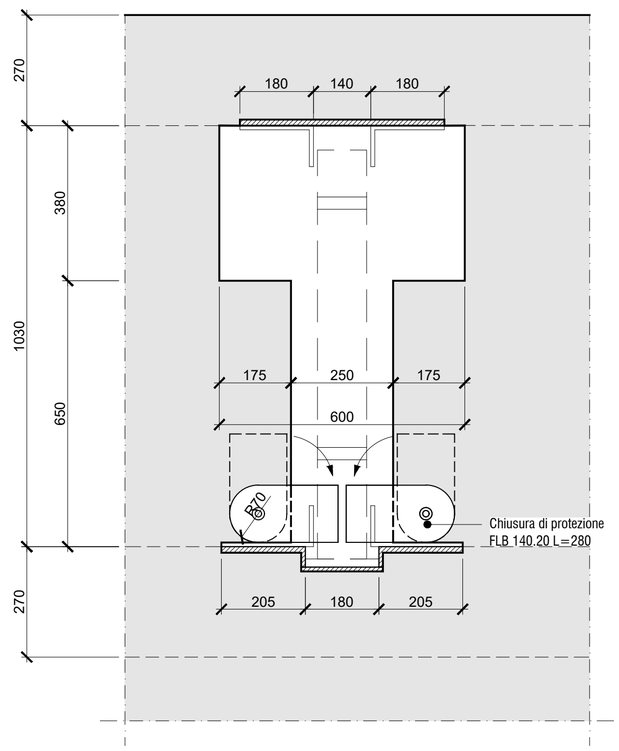

Dettaglio 2 piastra superiore 1:10

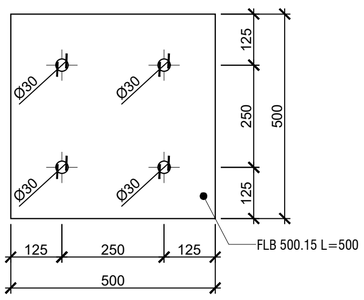

Dettaglio 2 piastra inferiore
Pianta 1:10

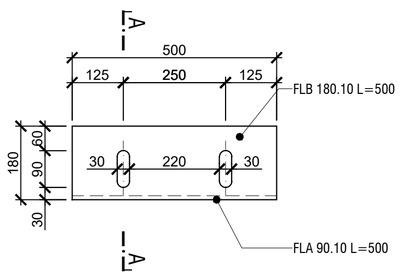

Sezione A-A 1:5

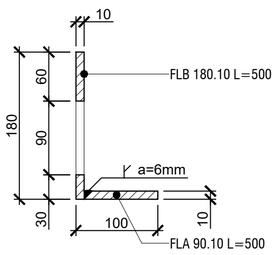

Denominazione CPN	Denominazione secondo SIA 262 ed EN SN 206-1
Calcestruzzo Modello 1:1 tipo CPN C	Classe di resistenza: C 30 / 37 Classe di esposizione: XC4, XF1 Diametro massimo inerti: Dmax = 32 mm Contenuto di cloruri: Cl 0.10 Classe di consistenza: C3

COPRIFERRO: 3cm
ACCIAIO D'ARMATURA: B500B
ACCIAIO : S235

Dipartimento delle finanze e dell'economia
Sezione della logistica
Via del Carmagnola 7
6500 Bellinzona
t +41 (0)91 814 77 11
f +41 (0)91 814 77 19
e-mail : dfe-sl@ti.ch
web : www.ti.ch/DFE/DR/SL

Repubblica
e Cantone
Ticino

Oggetto			Oggetto N°	File N°	Piano N°
STRUTTURA D'ESERCIZIO - RIVERA			E424	-	A_16
Nome Piano			Mappale		Variante
DETTAGLIO LASTRA VERTICALE			1753 / 76		-
Nome File	15.799.4-P-A_16-Lastre verticali	Formato	Settore	Scala	Data / Modifica
Disegnato Sara Rocchi Data 23.04.2021 Approvato Luca Rezzonico Data 23.04.2021		59.4x63	-	1:20/10/5	23.04.2021 / -

Studio d'ingegneria
Andreotti
& Partners SA

N°	Dis.	Data	Correzioni

N°	Dis.	Data	Correzioni