Dipartimento delle finanze e dell'economia
Sezione della logistica
Via del Carmagnola 7
6500 Bellinzona
t +41 (0)91 814 77 11
f +41 (0)91 814 77 19
e-mail : dfe-sl@ti.ch
web : www.ti.ch/DFE/DR/SL

Repubblica
e Cantone
Ticino

Oggetto	Oggetto N°	File N°	Piano N°
176 LICEO CANTONALE - BELLINZONA	E4113	002	005
Nome Piano: SCHEMA DI CONCETTO	Mappale: 4828 RFD		Variante: V

Nome File	Formato	Settore	Scala	Data	Modifica
E4113_HG_CH_400_00_000_005_32_0.dwg	29.7 x 105	00	-	28.07.2021	0

Disegnato	Fabio Martinuzzi	Data	28.07.2021
Approvato	Stefan Gigic	Data	28.07.2021

Nome Studio
Tecnoprogetti SA
Via Monda 2
6528 Camorino
t +41 (0)91 850 15 20

e-mail : info@tecnoprogetti.ch
web : www.tecnoprogetti.ch

Legenda

Dipartimento Interessato
CP + Indirizzo

Sezione della Logistica
6500 Bellinzona

ISTANTE:

Sezione della Logistica
6500 Bellinzona

PROPRIETARIO:

Generalità Architetto
CP Indirizzo

o

Sezione della Logistica
6500 Bellinzona

PROGETTISTA:

N°	Dis.	Data	Correzioni
-	-	-	-

N°	Dis.	Data	Correzioni

Sezione esemplificativa stabile tipo
Larghezza

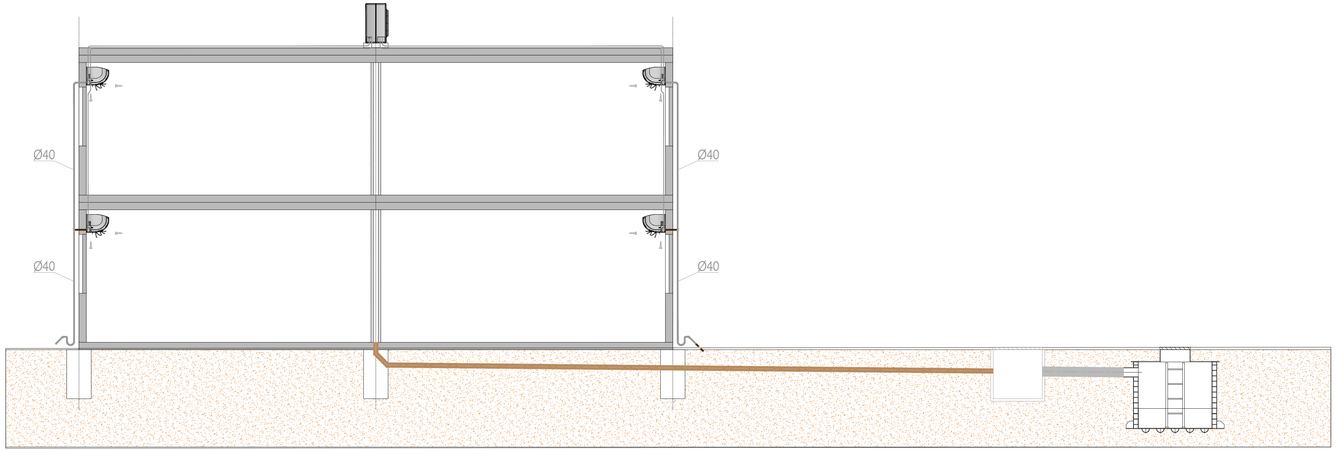

Competenza dell'installatore dal filo del sottoplatea fino al primo pozzetto (impresa)

Fornitura e posa del pozzo pompa competenza ditta installatrice

Oggetto:	No. mandato	30239	Scala	-
Liceo Cantonale Bellinzona - Provvisori				
Mappale 4828 RFD - Bellinzona	No. piano	**005**	Dim.	105 x 29.7 cm
Livello: -	Fase del progetto: DEFINITIVA - 32	File: 30239 - Canalizzazioni definitive.dwg		

Impianto:

RVCS - Schema di concetto

STUDIO D'INGEGNERIA

TECNOPROGETTI SA - Via Monda 2, CH - 6528 Camorino
Tel.: +41 (0)91 850 15 20, Fax: +41 (0)91 850 15 39
e-mail: info@tecnoprogetti.ch
web : www.tecnoprogetti.ch

NON È PERMESSO CONSEGNARE A TERZI O RIPRODURRE QUESTO DOCUMENTO NÉ UTILIZZARNE IL CONTENUTO O RENDERLO COMUNQUE NOTO A TERZI SENZA LA NOSTRA AUTORIZZAZIONE ESPLICITA. QUALSIASI INFRAZIONE COMPORTA IL RISARCIMENTO DEI DANNI SUBITI. È FATTA RISERVA DI TUTTI I DIRITTI DERIVANTI DA BREVETTI O MODELLI

Vers.	Commento (V1 versione originale, dalla V2 modifiche successive)	Data richiesta	Richiedente	Consegna	DIS	CP
V1				28.07.2021	FM	SG
V2						
V3						
V4						
V5						
V6						