Standort	Piano cantina
Controller	92 00
Controller Nr.	1

Bemerkungen

Controller IP	
Gateway	
Subnet	
Port	
ComHub Nr.	
ComHub IP	
CPU Ver.	
Flash Ver.	
Mac Adr.	
Input	0
Output	0
I/O Board	0

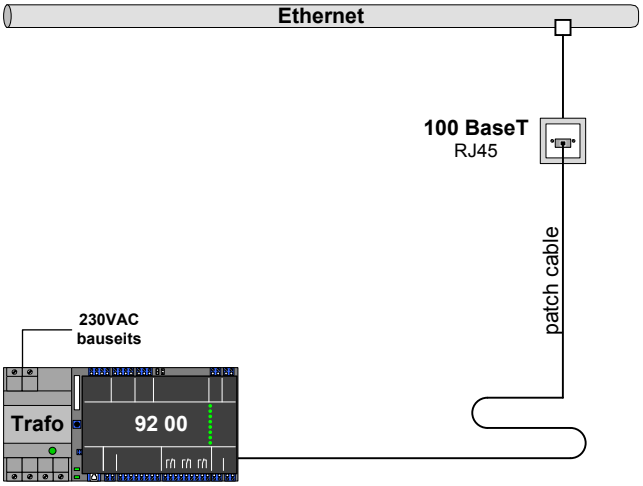

Index	Komponente / Leser	Seite	EXOS	Tür Nr.
A				
B				
Index	**Komponente / Input**	**Seite**	**EXOS**	**Tür Nr.**
01				
02				
03				
04				
Index	**Komponente / Output**	**Seite**	**EXOS**	**Tür Nr.**
01				
02				
03				

aussen,	innen	Türe	BO	BI	Lift	Depotsteuerung	Drei-Kreuz	Zeiterfassung

provisorisch

Repubblica e Cantone Ticino	Repubblica e Cantone Ticino	**SK-Schema**	
		IP Adresse	
USTRA CCVP, Giornico, Edificio 1		Controller	1
	Hinweise:	Erstellt: 29.09.2020	Letzte Änderung: 19.11.2020
			Seiten: 1/58

-1.05.1	Riscaldamento / Sanitario					Piano cantina
415.A01.02	92 00	01	91 25	01	A	
Angeschlossen an 92 00			Stao.:			

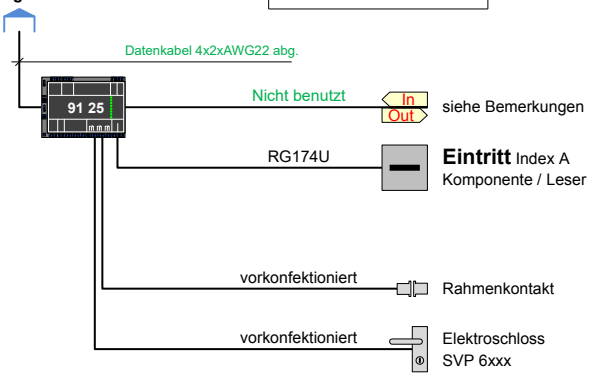

Index	Komponente / Leser	Seite	EXOS	Tür Nr.
A	90 01 sw	a	Erfassungseinheit / Leser	-1.05.1
B				
Index	**Komponente / Input**	**Seite**	**EXOS**	**Tür Nr.**
01	Drückerkontakt	i	Drücker	-1.05.1
02	Rahmenkontakt	T	Rahmenkontakt	-1.05.1
03				
04	Riegelkontakt	T	Riegelüberwachung	-1.05.1
Index	**Komponente / Output**	**Seite**	**EXOS**	**Tür Nr.**
01	Freigabe	T	Elektrischer Türöffner	-1.05.1
02				
03				

aussen,	innen	Türe	BO	BI	Lift	Depotsteuerung	Drehkreuz	Zeiterfassung

Bemerkungen

-1.05.2	Riscaldamento / Sanitario					Piano cantina
311.A01.01	92 00	01	91 15	02	A	
Angeschlossen an 92 00			Stao.:			

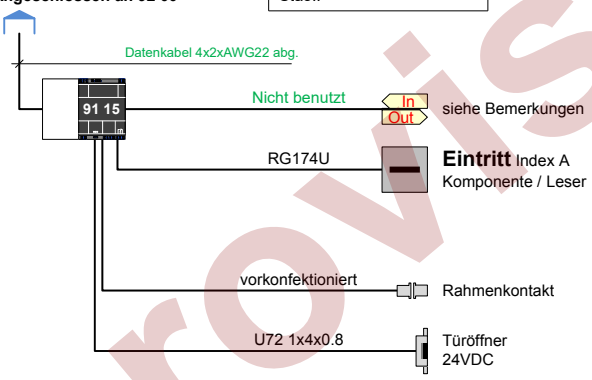

Index	Komponente / Leser	Seite	EXOS	Tür Nr.
A	90 01 sw	a	Erfassungseinheit / Leser	-1.05.2
B				
Index	**Komponente / Input**	**Seite**	**EXOS**	**Tür Nr.**
01				
02	Rahmenkontakt	T	Rahmenkontakt	-1.05.2
Index	**Komponente / Output**	**Seite**	**EXOS**	**Tür Nr.**
01	Freigabe	T	Elektrischer Türöffner	-1.05.2

aussen,	innen	Türe	BO	BI	Lift	Depotsteuerung	Drehkreuz	Zeiterfassung

Bemerkungen

provisorisch

-1.10	Elettrico 2					Piano cantina
311.A01.01	92 00	01	91 15	03	A	
Angeschlossen an 92 00			Stao.:			

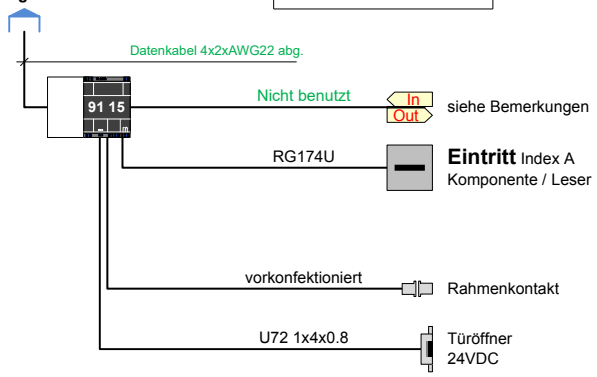

Index	Komponente / Leser	Seite	EXOS	Tür Nr.
A	90 01 sw	a	Erfassungseinheit / Leser	-1.10
B				
Index	**Komponente / Input**	**Seite**	**EXOS**	**Tür Nr.**
01				
02	Rahmenkontakt	T	Rahmenkontakt	-1.10
Index	**Komponente / Output**	**Seite**	**EXOS**	**Tür Nr.**
01	Freigabe	T	Elektrischer Türöffner	-1.10

aussen,	innen	Türe	BO	BI	Lift	Depotsteuerung	DrehKreuz	Zeiterfassung

Bemerkungen

-1.06	Elettrico 1					Piano cantina
311.A01.01	92 00	01	91 15	04	A	
Angeschlossen an 92 00			Stao.:			

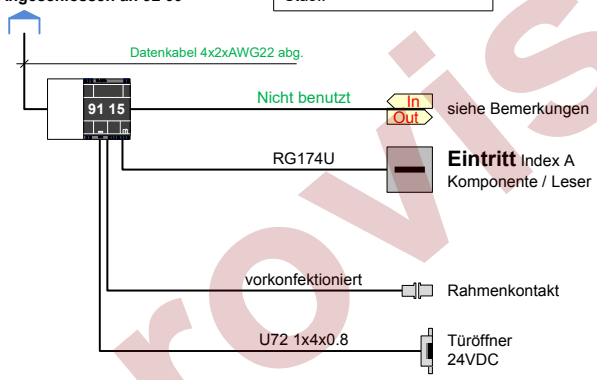

Index	Komponente / Leser	Seite	EXOS	Tür Nr.
A	90 01 sw			-1.06
B				
Index	**Komponente / Input**	**Seite**	**EXOS**	**Tür Nr.**
01				
02	Rahmenkontakt	T	Rahmenkontakt	-1.06
Index	**Komponente / Output**	**Seite**	**EXOS**	**Tür Nr.**
01	Freigabe	T	Elektrischer Türöffner	-1.06

aussen,	innen	Türe	BO	BI	Lift	Depotsteuerung	DrehKreuz	Zeiterfassung

Bemerkungen

provisorisch

Repubblica e Cantone Ticino	Repubblica e Cantone Ticino	**SK-Schema**
USTRA CCVP, Giornico, Edificio 1		IP Adresse
		Controller 1
	Hinweise:	Erstellt: 29.09.2020 Letzte Änderung: 19.11.2020
		Seiten: 3/58

-1.07	Arresto					Piano cantina
xx8.G07.01	92 00	01	91 15	05	A	

Angeschlossen an 92 00 | Stao.:

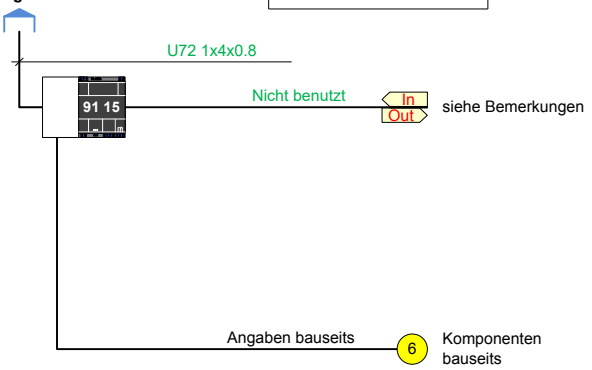

Index	Komponente / Leser	Seite	EXOS	Tür Nr.
A	90 01 sw			-1.07
B				

Index	Komponente / Input	Seite	EXOS	Tür Nr.
01				
02				

Index	Komponente / Output	Seite	EXOS	Tür Nr.
01				

aussen,	innen	Türe	BO	BI	Lift	Depotsteuerung	DrehKreuz	Zeiterfassung

Bemerkungen

(6) Commando Safos

provisorisch

Repubblica e Cantone Ticino	Repubblica e Cantone Ticino	**SK-Schema**
USTRA CCVP, Giornico, Edificio 1		IP Adresse
		Controller 1
	Hinweise:	Erstellt: 29.09.2020 Letzte Änderung: 19.11.2020
		Seiten: 4/58

Standort	**Piano cantina**
Controller	92 00
Controller Nr.	2

Bemerkungen

Controller IP	
Gateway	
Subnet	
Port	
ComHub Nr.	
ComHub IP	
CPU Ver.	
Flash Ver.	
Mac Adr.	
Input	0
Output	0
I/O Board	0

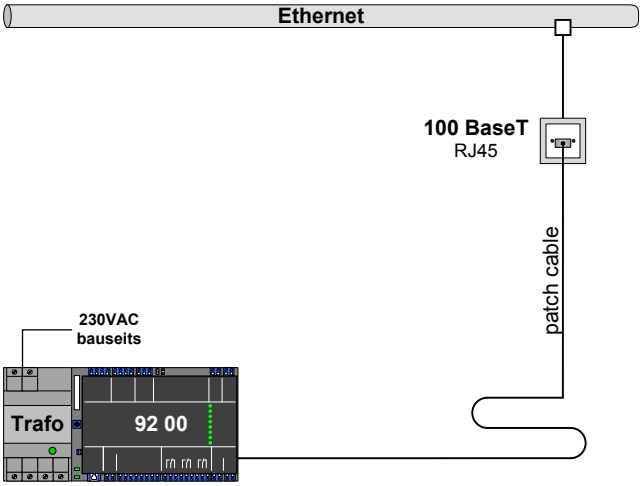

Index	Komponente / Leser	Seite	EXOS	Tür Nr.
A				
B				
Index	**Komponente / Input**	**Seite**	**EXOS**	**Tür Nr.**
01				
02				
03				
04				
Index	**Komponente / Output**	**Seite**	**EXOS**	**Tür Nr.**
01				
02				
03				

aussen,	**i**nnen	**T**üre	**BO**	**BI**	**L**ift	**D**epotsteuerung	Drei-**K**reuz	**Z**eiterfassung

provisorisch

-1.03.1	Server / Segnaletica					Piano cantina
415.A01.02	92 00	02	91 25	01	A	
Angeschlossen an 92 00			Stao.:			

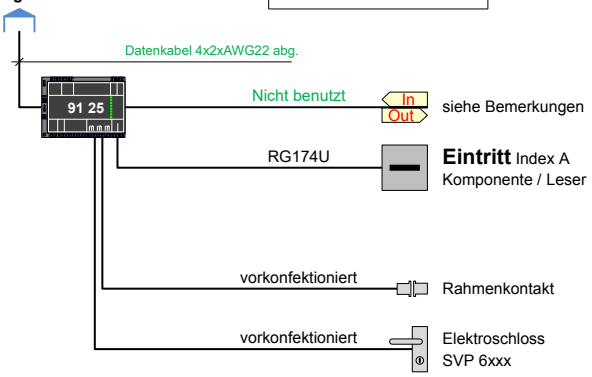

Index	Komponente / Leser	Seite	EXOS	Tür Nr.
A	90 01 sw	a	Erfassungseinheit / Leser	-1.03.1
B				
Index	**Komponente / Input**	**Seite**	**EXOS**	**Tür Nr.**
01	Drückerkontakt	i	Drücker	-1.03.1
02	Rahmenkontakt	T	Rahmenkontakt	-1.03.1
03				
04	Riegelkontakt	T	Riegelüberwachung	-1.03.1
Index	**Komponente / Output**	**Seite**	**EXOS**	**Tür Nr.**
01	Freigabe	T	Elektrischer Türöffner	-1.03.1
02				
03				

aussen.	innen	Türe	BO	BI	Lift	Depotsteuerung	Drehkreuz	Zeiterfassung

Bemerkungen

-1.03.2	Server /segnaletica /Scala					Piano cantina
311.A01.01	92 00	02	91 15	02	A	
Angeschlossen an 92 00			Stao.:			

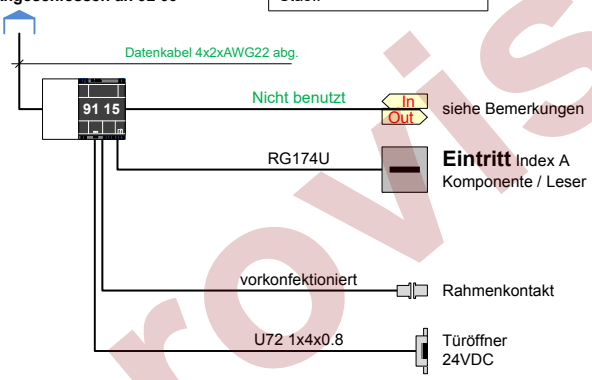

Index	Komponente / Leser	Seite	EXOS	Tür Nr.
A	90 01 sw	a	Erfassungseinheit / Leser	-1.03.2
B				
Index	**Komponente / Input**	**Seite**	**EXOS**	**Tür Nr.**
01				
02	Rahmenkontakt	T	Rahmenkontakt	-1.03.2
Index	**Komponente / Output**	**Seite**	**EXOS**	**Tür Nr.**
01	Freigabe	T	Elektrischer Türöffner	-1.03.2

aussen.	innen	Türe	BO	BI	Lift	Depotsteuerung	Drehkreuz	Zeiterfassung

Bemerkungen

provisorisch

-1.03.3	Locale elettrico					Piano cantina
311.A01.01	92 00	02	91 15	03	A	

Angeschlossen an 92 00 | Stao.:

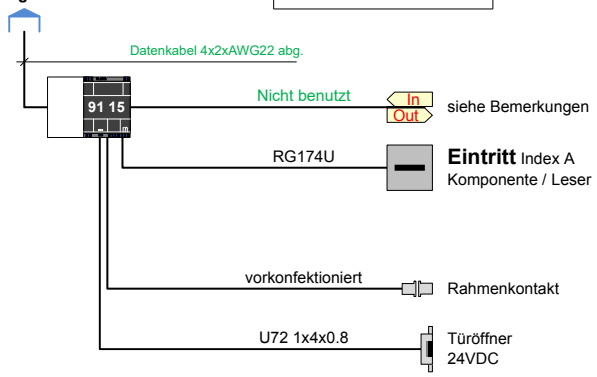

Index	Komponente / Leser	Seite	EXOS	Tür Nr.
A	90 01 sw	a	Erfassungseinheit / Leser	-1.03.3
B				
Index	**Komponente / Input**	**Seite**	**EXOS**	**Tür Nr.**
01				
02	Rahmenkontakt	T	Rahmenkontakt	-1.03.3
Index	**Komponente / Output**	**Seite**	**EXOS**	**Tür Nr.**
01	Freigabe	T	Elektrischer Türöffner	-1.03.3

aussen,	innen	Türe	BO	BI	Lift	Depotsteuerung	DrehKreuz	Zeiterfassung

Bemerkungen

provisorisch

Standort	Piano terreno
Controller	92 00
Controller Nr.	3

Bemerkungen

Controller IP	
Gateway	
Subnet	
Port	
ComHub Nr.	
ComHub IP	
CPU Ver.	
Flash Ver.	
Mac Adr.	
Input	0
Output	0
I/O Board	0

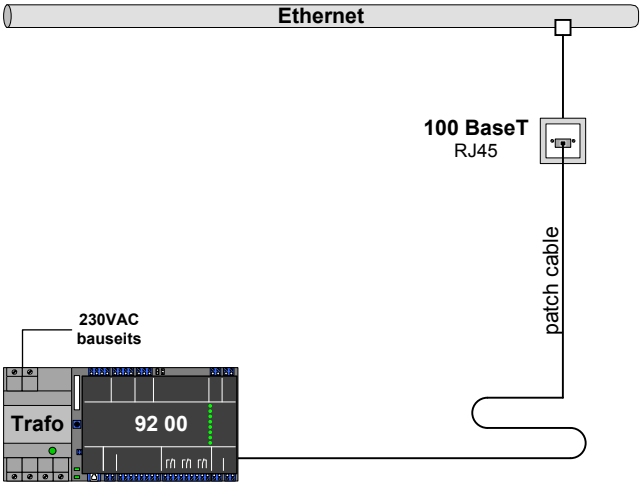

Index	Komponente / Leser	Seite	EXOS	Tür Nr.
A				
B				
Index	**Komponente / Input**	**Seite**	**EXOS**	**Tür Nr.**
01				
02				
03				
04				
Index	**Komponente / Output**	**Seite**	**EXOS**	**Tür Nr.**
01				
02				
03				

aussen,	innen	Türe	BO	BI	Lift	Depotsteuerung	Drei-Kreuz	Zeiterfassung

provisorisch

Repubblica e Cantone Ticino	Repubblica e Cantone Ticino	**SK-Schema**	
		IP Adresse	
USTRA CCVP, Giornico, Edificio 1		Controller	3
	Hinweise:	Erstellt: 08.10.2020	Letzte Änderung: 13.11.2020
			Seiten: 8/58

0.18	Corridoio uff. rapporti					Piano terreno
416.A01.03	92 00	03	91 25	01	A	

Angeschlossen an 92 00 | Stao.:

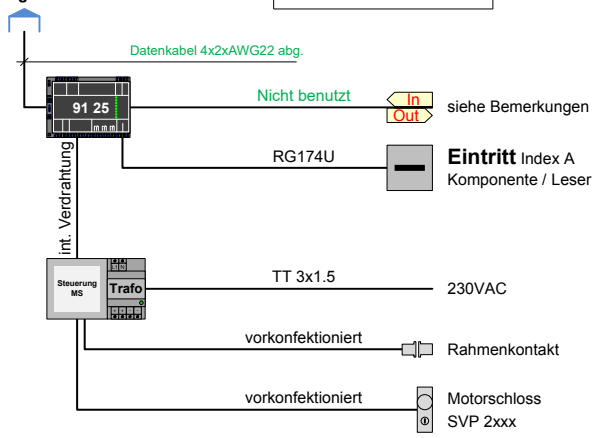

Index	Komponente / Leser	Seite	EXOS	Tür Nr.
A	90 01 sw	a	Erfassungseinheit / Leser	0.18
B				
Index	**Komponente / Input**	**Seite**	**EXOS**	**Tür Nr.**
01	Drückerkontakt	i	Drücker	0.18
02	Türzustand	T	Rahmenkontakt	0.18
03				
04	Riegelkontakt	T	Riegelüberwachung	0.18
Index	**Komponente / Output**	**Seite**	**EXOS**	**Tür Nr.**
01	Freigabe	T	Elektrischer Türöffner	0.18
02				
03				

aussen.	innen	Türe	BO	BI	Lift	Depotsteuerung	Drehkreuz	Zeiterfassung

Bemerkungen

0.16	Vano scala B					Piano terreno
416.A01.03	92 00	03	91 25	02	A	

Angeschlossen an 92 00 | Stao.:

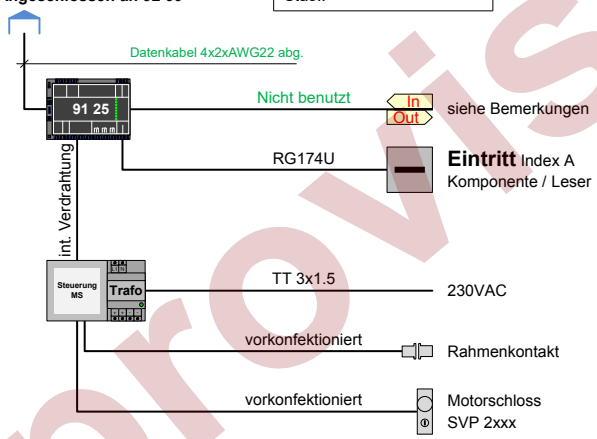

Index	Komponente / Leser	Seite	EXOS	Tür Nr.
A	90 01 sw	a	Erfassungseinheit / Leser	0.16
B				
Index	**Komponente / Input**	**Seite**	**EXOS**	**Tür Nr.**
01	Drückerkontakt	i	Drücker	0.16
02	Türzustand	T	Rahmenkontakt	0.16
03				
04	Riegelkontakt	T	Riegelüberwachung	0.16
Index	**Komponente / Output**	**Seite**	**EXOS**	**Tür Nr.**
01	Freigabe	T	Elektrischer Türöffner	0.16
02				
03				

aussen.	innen	Türe	BO	BI	Lift	Depotsteuerung	Drehkreuz	Zeiterfassung

Bemerkungen

provisorisch

0.15.1	Interrogatorio					Piano terreno
416.A01.03	92 00	03	91 25	03	A	
Angeschlossen an 92 00			Stao.:			

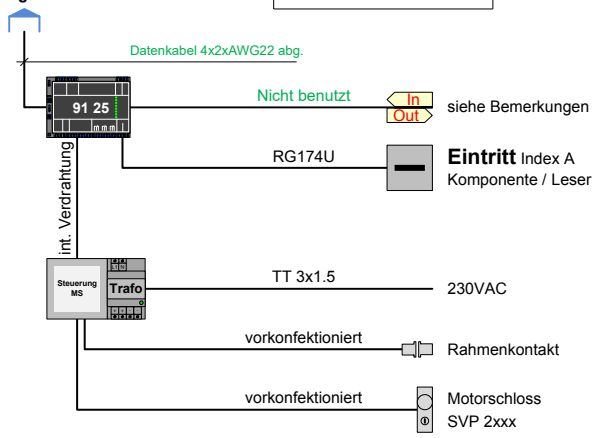

Index	Komponente / Leser	Seite	EXOS	Tür Nr.
A	90 01 sw	a	Erfassungseinheit / Leser	0.15.1
B				
Index	**Komponente / Input**	**Seite**	**EXOS**	**Tür Nr.**
01	Drückerkontakt	i	Drücker	0.15.1
02	Türzustand	T	Rahmenkontakt	0.15.1
03				
04	Riegelkontakt	T	Riegelüberwachung	0.15.1
Index	**Komponente / Output**	**Seite**	**EXOS**	**Tür Nr.**
01	Freigabe	T	Elektrischer Türöffner	0.15.1
02				
03				

aussen, innen, Türe, BO, BI, Lift, Depotsteuerung, Drehkreuz, Zeiterfassung

Bemerkungen

0.15.2	Interrogatorio					Piano terreno
416.A01.03	92 00	03	91 25	04	A	
Angeschlossen an 92 00			Stao.:			

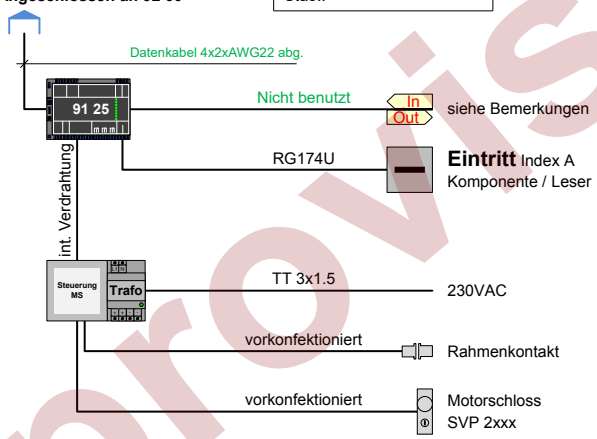

Index	Komponente / Leser	Seite	EXOS	Tür Nr.
A	90 01 sw	a	Erfassungseinheit / Leser	0.15.2
B				
Index	**Komponente / Input**	**Seite**	**EXOS**	**Tür Nr.**
01	Drückerkontakt	i	Drücker	0.15.2
02	Türzustand	T	Rahmenkontakt	0.15.2
03				
04	Riegelkontakt	T	Riegelüberwachung	0.15.2
Index	**Komponente / Output**	**Seite**	**EXOS**	**Tür Nr.**
01	Freigabe	T	Elektrischer Türöffner	0.15.2
02				
03				

aussen, innen, Türe, BO, BI, Lift, Depotsteuerung, Drehkreuz, Zeiterfassung

Bemerkungen

provisorisch

0.14	Atrio / sportelli autisti					Piano terreno
416.A01.03	92 00	03	91 25	05	A	
Angeschlossen an 92 00			Stao.:			

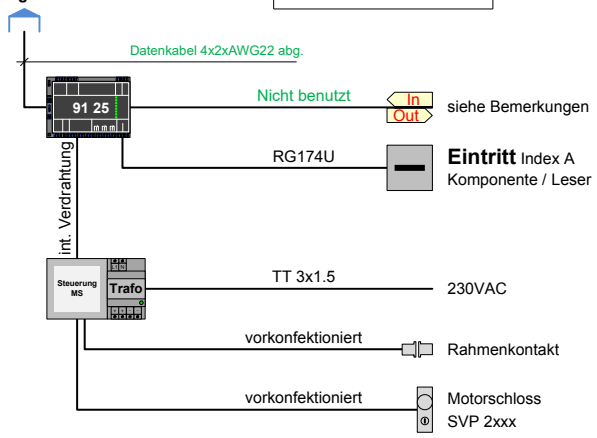

Index	Komponente / Leser	Seite	EXOS	Tür Nr.
A	90 01 sw	a	Erfassungseinheit / Leser	0.14
B				
Index	**Komponente / Input**	**Seite**	**EXOS**	**Tür Nr.**
01	Drückerkontakt	i	Drücker	0.14
02	Türzustand	T	Rahmenkontakt	0.14
03				
04	Riegelkontakt	T	Riegelüberwachung	0.14
Index	**Komponente / Output**	**Seite**	**EXOS**	**Tür Nr.**
01	Freigabe	T	Elektrischer Türöffner	0.14
02				
03				

aussen.	innen	Türe	BO	BI	Lift	Depotsteuerung	Drehkreuz	Zeiterfassung

Bemerkungen			

0.13	Uffici rapporti / Incassi					Piano terreno
416.A01.03	92 00	03	91 25	06	A	
Angeschlossen an 92 00			Stao.:			

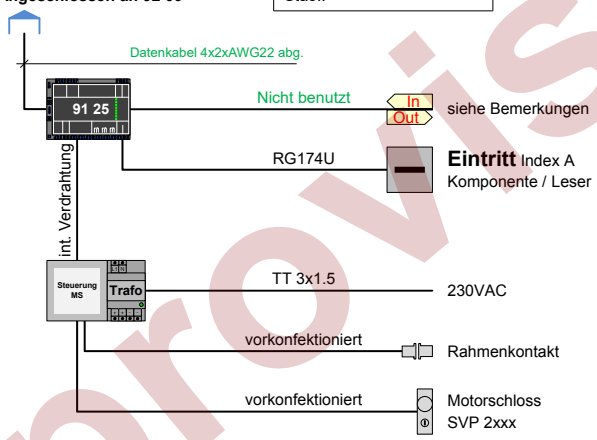

Index	Komponente / Leser	Seite	EXOS	Tür Nr.
A	90 01 sw	a	Erfassungseinheit / Leser	0.13
B				
Index	**Komponente / Input**	**Seite**	**EXOS**	**Tür Nr.**
01	Drückerkontakt	i	Drücker	0.13
02	Türzustand	T	Rahmenkontakt	0.13
03				
04	Riegelkontakt	T	Riegelüberwachung	0.13
Index	**Komponente / Output**	**Seite**	**EXOS**	**Tür Nr.**
01	Freigabe	T	Elektrischer Türöffner	0.13
02				
03				

aussen.	innen	Türe	BO	BI	Lift	Depotsteuerung	Drehkreuz	Zeiterfassung

Bemerkungen			

provisorisch

Standort	**Piano terreno**
Controller	92 00
Controller Nr.	4

Bemerkungen

Controller IP	
Gateway	
Subnet	
Port	
ComHub Nr.	
ComHub IP	
CPU Ver.	
Flash Ver.	
Mac Adr.	
Input	0
Output	0
I/O Board	0

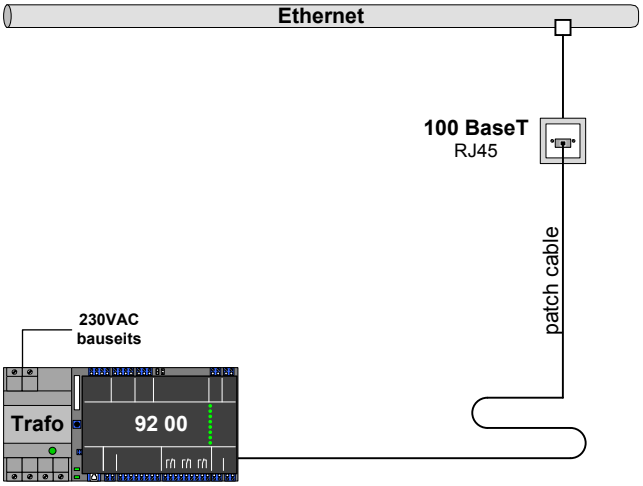

Index	Komponente / Leser	Seite	EXOS	Tür Nr.
A				
B				
Index	**Komponente / Input**	**Seite**	**EXOS**	**Tür Nr.**
01				
02				
03				
04				
Index	**Komponente / Output**	**Seite**	**EXOS**	**Tür Nr.**
01				
02				
03				

aussen,	**i**nnen	**T**üre	BO	BI	**L**ift	**D**epotsteuerung	Drei-**K**reuz	**Z**eiterfassung

provisorisch

0.10	Casello E					Piano terreno
415.A01.02	92 00	04	91 25	01	A	
Angeschlossen an 92 00			Stao.:			

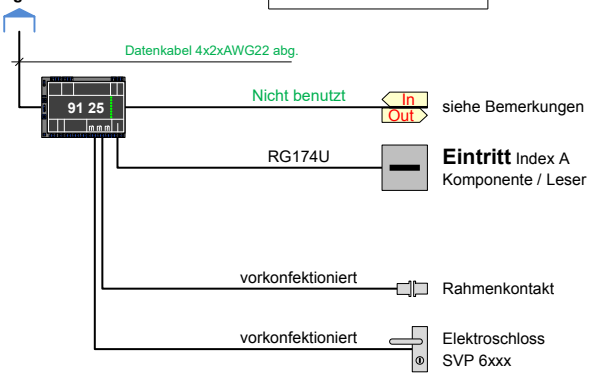

Index	Komponente / Leser	Seite	EXOS	Tür Nr.
A	90 01 sw	a	Erfassungseinheit / Leser	0.10
B				
Index	**Komponente / Input**	**Seite**	**EXOS**	**Tür Nr.**
01	Drückerkontakt	i	Drücker	0.10
02	Rahmenkontakt	T	Rahmenkontakt	0.10
03				
04	Riegelkontakt	T	Riegelüberwachung	0.10
Index	**Komponente / Output**	**Seite**	**EXOS**	**Tür Nr.**
01	Freigabe	T	Elektrischer Türöffner	0.10
02				
03				

aussen,	innen	Türe	BO	BI	Lift	Depotsteuerung	DrehKreuz	Zeiterfassung

Bemerkungen			

0.11	Casello F					Piano terreno
415.A01.02	92 00	04	91 25	02	A	
Angeschlossen an 92 00			Stao.:			

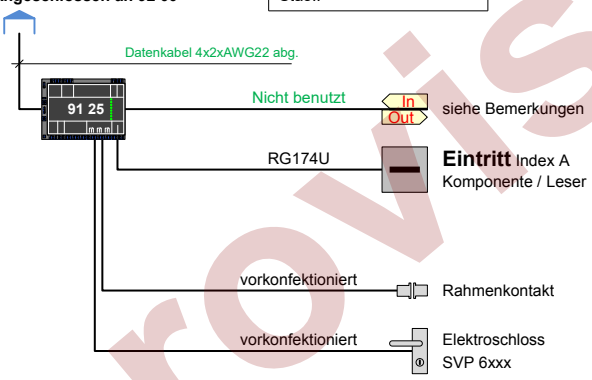

Index	Komponente / Leser	Seite	EXOS	Tür Nr.
A	90 01 sw	a	Erfassungseinheit / Leser	0.11
B				
Index	**Komponente / Input**	**Seite**	**EXOS**	**Tür Nr.**
01	Drückerkontakt	i	Drücker	0.11
02	Rahmenkontakt	T	Rahmenkontakt	0.11
03				
04	Riegelkontakt	T	Riegelüberwachung	0.11
Index	**Komponente / Output**	**Seite**	**EXOS**	**Tür Nr.**
01	Freigabe	T	Elektrischer Türöffner	0.11
02				
03				

aussen,	innen	Türe	BO	BI	Lift	Depotsteuerung	DrehKreuz	Zeiterfassung

Bemerkungen			

provisorisch

0.12	Casello G					Piano terreno
415.A01.02	92 00	04	91 25	03	A	
Angeschlossen an 92 00			Stao.:			

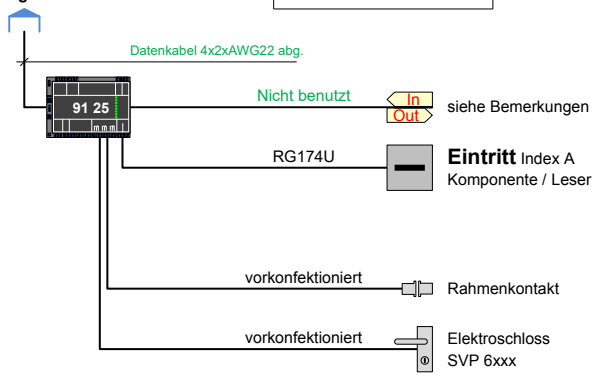

Index	Komponente / Leser	Seite	EXOS	Tür Nr.
A	90 01 sw	a	Erfassungseinheit / Leser	0.12
B				
Index	**Komponente / Input**	**Seite**	**EXOS**	**Tür Nr.**
01	Drückerkontakt	i	Drücker	0.12
02	Rahmenkontakt	T	Rahmenkontakt	0.12
03				
04	Riegelkontakt	T	Riegelüberwachung	0.12
Index	**Komponente / Output**	**Seite**	**EXOS**	**Tür Nr.**
01	Freigabe	T	Elektrischer Türöffner	0.12
02				
03				

aussen.	innen	Türe	BO	BI	Lift	Depotsteuerung	Drehkreuz	Zeiterfassung

Bemerkungen			

provisorisch

Standort	Piano terreno
Controller	92 00
Controller Nr.	5

Bemerkungen

Controller IP	
Gateway	
Subnet	
Port	
ComHub Nr.	
ComHub IP	
CPU Ver.	
Flash Ver.	
Mac Adr.	
Input	0
Output	0
I/O Board	0

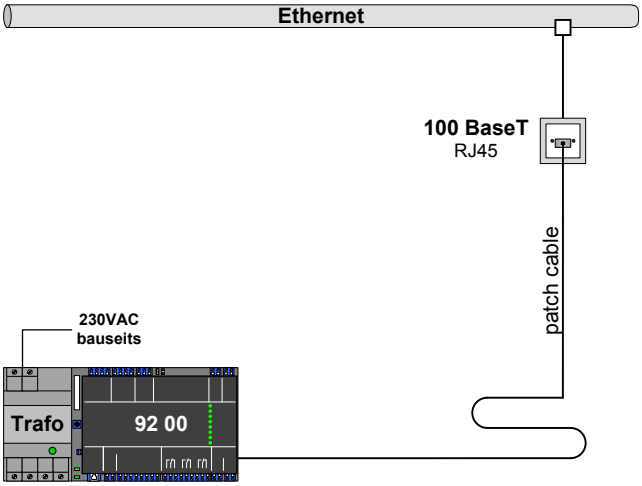

Index	Komponente / Leser	Seite	EXOS	Tür Nr.
A				
B				
Index	**Komponente / Input**	**Seite**	**EXOS**	**Tür Nr.**
01				
02				
03				
04				
Index	**Komponente / Output**	**Seite**	**EXOS**	**Tür Nr.**
01				
02				
03				

aussen,	innen	Türe	BO	BI	Lift	Depotsteuerung	Drei-Kreuz	Zeiterfassung

provisorisch

Repubblica e Cantone Ticino	Repubblica e Cantone Ticino	**SK-Schema**	
		IP Adresse	
USTRA CCVP, Giornico, Edificio 1		Controller	5
	Hinweise:	Erstellt: 08.10.2020	Letzte Änderung: 13.11.2020
			Seiten: 15/58

0.01	Entrata polizia					Piano terreno
416.A01.03	92 00	05	91 25	01	A	
Angeschlossen an 92 00			Stao.:			

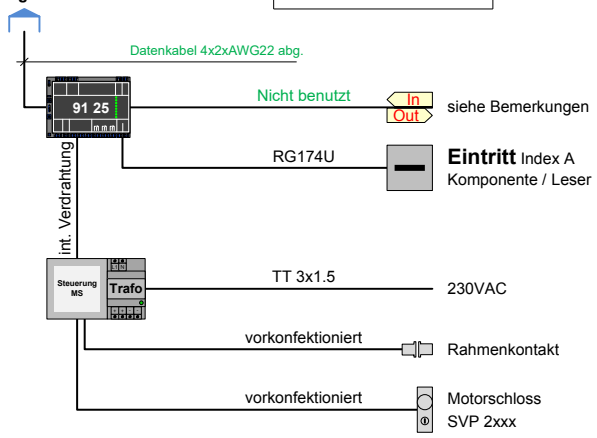

Index	Komponente / Leser	Seite	EXOS	Tür Nr.
A	90 01 sw	a	Erfassungseinheit / Leser	0.01
B				
Index	**Komponente / Input**	**Seite**	**EXOS**	**Tür Nr.**
01	Drückerkontakt	i	Drücker	0.01
02	Türzustand	T	Rahmenkontakt	0.01
03				
04	Riegelkontakt	T	Riegelüberwachung	0.01
Index	**Komponente / Output**	**Seite**	**EXOS**	**Tür Nr.**
01	Freigabe	T	Elektrischer Türöffner	0.01
02				
03				

aussen.	innen	Türe	BO	BI	Lift	Depotsteuerung	Drehkreuz	Zeiterfassung

Bemerkungen			

0.02.2	Infermeria					Piano terreno
415.A01.02	92 00	05	91 25	02	A	
Angeschlossen an 92 00			Stao.:			

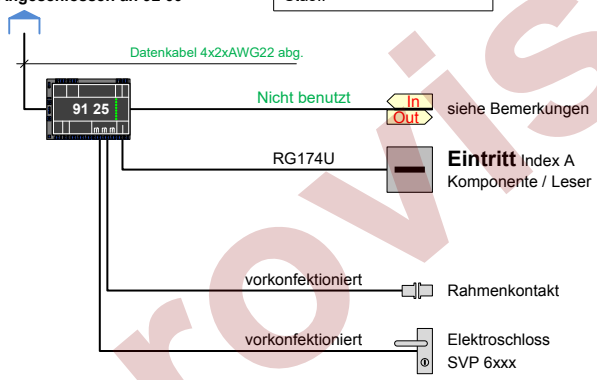

Index	Komponente / Leser	Seite	EXOS	Tür Nr.
A	90 01 sw	a	Erfassungseinheit / Leser	0.02.2
B				
Index	**Komponente / Input**	**Seite**	**EXOS**	**Tür Nr.**
01	Drückerkontakt	i	Drücker	0.02.2
02	Rahmenkontakt	T	Rahmenkontakt	0.02.2
03				
04	Riegelkontakt	T	Riegelüberwachung	0.02.2
Index	**Komponente / Output**	**Seite**	**EXOS**	**Tür Nr.**
01	Freigabe	T	Elektrischer Türöffner	0.02.2
02				
03				

aussen.	innen	Türe	BO	BI	Lift	Depotsteuerung	Drehkreuz	Zeiterfassung

Bemerkungen			

provisorisch

0.02.1	Infermeria					Piano terreno
415.A01.02	92 00	05	91 25	03	A	

Angeschlossen an 92 00 | Stao.:

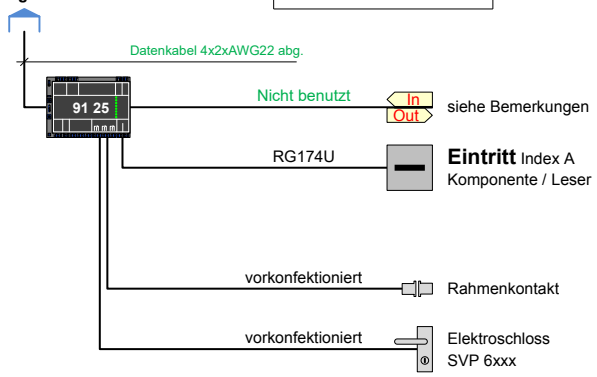

Index	Komponente / Leser	Seite	EXOS	Tür Nr.
A	90 01 sw	a	Erfassungseinheit / Leser	0.02.1
B				
Index	**Komponente / Input**	**Seite**	**EXOS**	**Tür Nr.**
01	Drückerkontakt	i	Drücker	0.02.1
02	Rahmenkontakt	T	Rahmenkontakt	0.02.1
03				
04	Riegelkontakt	T	Riegelüberwachung	0.02.1
Index	**Komponente / Output**	**Seite**	**EXOS**	**Tür Nr.**
01	Freigabe	T	Elektrischer Türöffner	0.02.1
02				
03				

aussen.	innen	Türe	BO	BI	Lift	Depotsteuerung	Drehkreuz	Zeiterfassung

Bemerkungen

provisorisch

Standort	**Piano terreno**
Controller	92 00
Controller Nr.	6

Bemerkungen

Controller IP	
Gateway	
Subnet	
Port	
ComHub Nr.	
ComHub IP	
CPU Ver.	
Flash Ver.	
Mac Adr.	
Input	0
Output	0
I/O Board	0

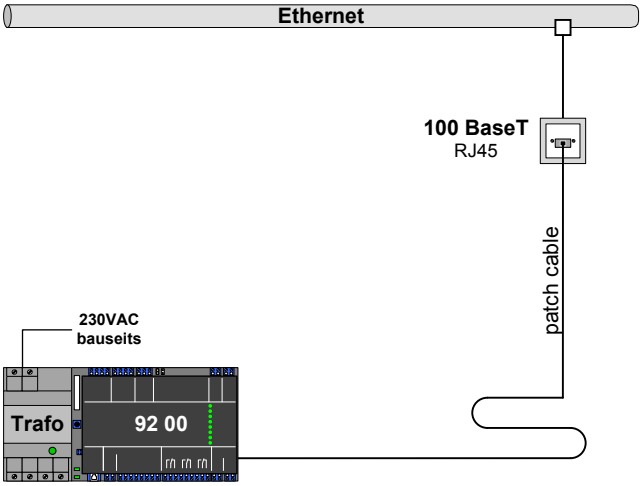

Index	Komponente / Leser	Seite	EXOS	Tür Nr.
A				
B				
Index	**Komponente / Input**	**Seite**	**EXOS**	**Tür Nr.**
01				
02				
03				
04				
Index	**Komponente / Output**	**Seite**	**EXOS**	**Tür Nr.**
01				
02				
03				

aussen,	**i**nnen	**T**üre	BO	BI	**L**ift	**D**epotsteuerung	Drei-**K**reuz	**Z**eiterfassung

provisorisch

0.06	Casello A					Piano terreno
415.A01.02	92 00	06	91 25	01	A	
Angeschlossen an 92 00			Stao.:			

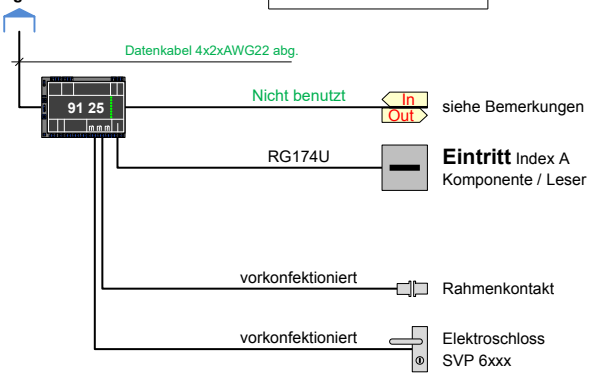

Index	Komponente / Leser	Seite	EXOS	Tür Nr.
A	90 01 sw	a	Erfassungseinheit / Leser	0.06
B				
Index	**Komponente / Input**	**Seite**	**EXOS**	**Tür Nr.**
01	Drückerkontakt	i	Drücker	0.06
02	Rahmenkontakt	T	Rahmenkontakt	0.06
03				
04	Riegelkontakt	T	Riegelüberwachung	0.06
Index	**Komponente / Output**	**Seite**	**EXOS**	**Tür Nr.**
01	Freigabe	T	Elektrischer Türöffner	0.06
02				
03				

aussen.	innen	Türe	BO	BI	Lift	Depotsteuerung	Drehkreuz	Zeiterfassung

Bemerkungen			

0.07	Casello B					Piano terreno
415.A01.02	92 00	06	91 25	02	A	
Angeschlossen an 92 00			Stao.:			

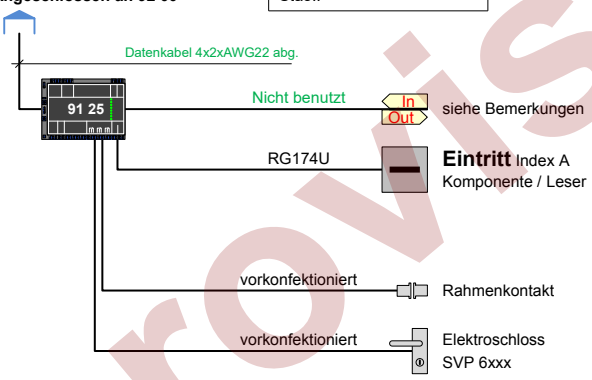

Index	Komponente / Leser	Seite	EXOS	Tür Nr.
A	90 01 sw	a	Erfassungseinheit / Leser	0.07
B				
Index	**Komponente / Input**	**Seite**	**EXOS**	**Tür Nr.**
01	Drückerkontakt	i	Drücker	0.07
02	Rahmenkontakt	T	Rahmenkontakt	0.07
03				
04	Riegelkontakt	T	Riegelüberwachung	0.07
Index	**Komponente / Output**	**Seite**	**EXOS**	**Tür Nr.**
01	Freigabe	T	Elektrischer Türöffner	0.07
02				
03				

aussen.	innen	Türe	BO	BI	Lift	Depotsteuerung	Drehkreuz	Zeiterfassung

Bemerkungen			

provisorisch

0.08	Casello C					Piano terreno
415.A01.02	92 00	06	91 25	03	A	
Angeschlossen an 92 00			Stao.:			

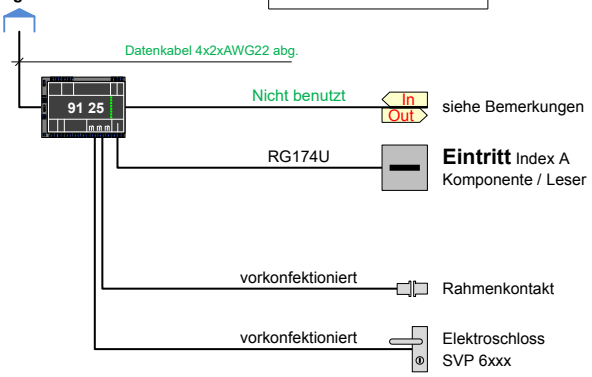

Index	Komponente / Leser	Seite	EXOS	Tür Nr.
A	90 01 sw	a	Erfassungseinheit / Leser	0.08
B				
Index	**Komponente / Input**	**Seite**	**EXOS**	**Tür Nr.**
01	Drückerkontakt	i	Drücker	0.08
02	Rahmenkontakt	T	Rahmenkontakt	0.08
03				
04	Riegelkontakt	T	Riegelüberwachung	0.08
Index	**Komponente / Output**	**Seite**	**EXOS**	**Tür Nr.**
01	Freigabe	T	Elektrischer Türöffner	0.08
02				
03				

aussen.	innen	Türe	BO	BI	Lift	Depotsteuerung	Drehkreuz	Zeiterfassung

Bemerkungen			

0.09	Casello D					Piano terreno
415.A01.02	92 00	06	91 25	04	A	
Angeschlossen an 92 00			Stao.:			

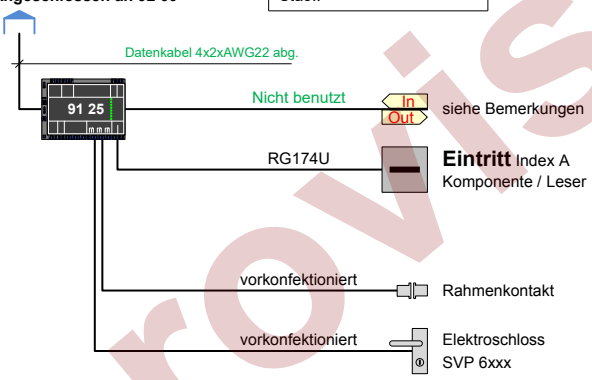

Index	Komponente / Leser	Seite	EXOS	Tür Nr.
A	90 01 sw	a	Erfassungseinheit / Leser	0.09
B				
Index	**Komponente / Input**	**Seite**	**EXOS**	**Tür Nr.**
01	Drückerkontakt	i	Drücker	0.09
02	Rahmenkontakt	T	Rahmenkontakt	0.09
03				
04	Riegelkontakt	T	Riegelüberwachung	0.09
Index	**Komponente / Output**	**Seite**	**EXOS**	**Tür Nr.**
01	Freigabe	T	Elektrischer Türöffner	0.09
02				
03				

aussen.	innen	Türe	BO	BI	Lift	Depotsteuerung	Drehkreuz	Zeiterfassung

Bemerkungen			

provisorisch

Standort	**Primo piano**
Controller	92 00
Controller Nr.	7

Bemerkungen

Controller IP	
Gateway	
Subnet	
Port	
ComHub Nr.	
ComHub IP	
CPU Ver.	
Flash Ver.	
Mac Adr.	
Input	0
Output	0
I/O Board	0

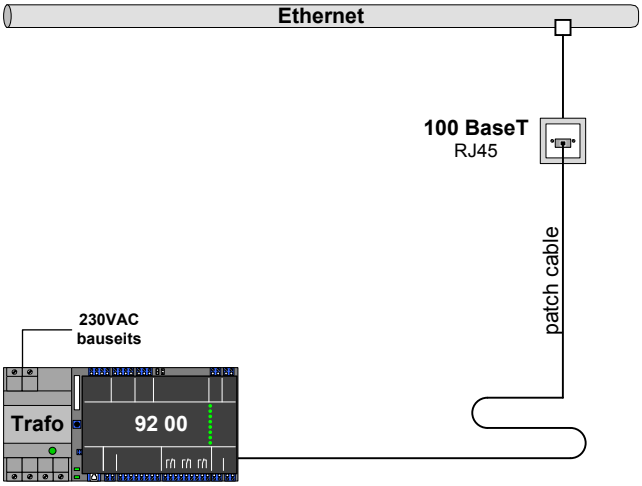

Index	Komponente / Leser	Seite	EXOS	Tür Nr.
A				
B				
Index	**Komponente / Input**	**Seite**	**EXOS**	**Tür Nr.**
01				
02				
03				
04				
Index	**Komponente / Output**	**Seite**	**EXOS**	**Tür Nr.**
01				
02				
03				

aussen,	**i**nnen	**T**üre	BO	BI	**L**ift	**D**epotsteuerung	Drei-**K**reuz	**Z**eiterfassung

provisorisch

1.07	Ufficio gestione Traffico					Primo piano
415.A01.02	92 00	07	91 25	01	A	
Angeschlossen an 92 00			Stao.:			

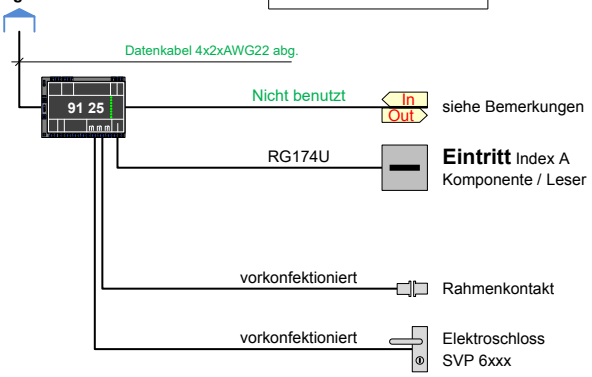

Index	Komponente / Leser	Seite	EXOS	Tür Nr.
A	90 01 sw	a	Erfassungseinheit / Leser	1.07
B				
Index	**Komponente / Input**	**Seite**	**EXOS**	**Tür Nr.**
01	Drückerkontakt	i	Drücker	1.07
02	Rahmenkontakt	T	Rahmenkontakt	1.07
03				
04	Riegelkontakt	T	Riegelüberwachung	1.07
Index	**Komponente / Output**	**Seite**	**EXOS**	**Tür Nr.**
01	Freigabe	T	Elektrischer Türöffner	1.07
02				
03				

aussen.	innen	Türe	BO	BI	Lift	Depotsteuerung	Drehkreuz	Zeiterfassung

Bemerkungen			

1.06	Archivio					Primo piano
415.A01.02	92 00	07	91 25	02	A	
Angeschlossen an 92 00			Stao.:			

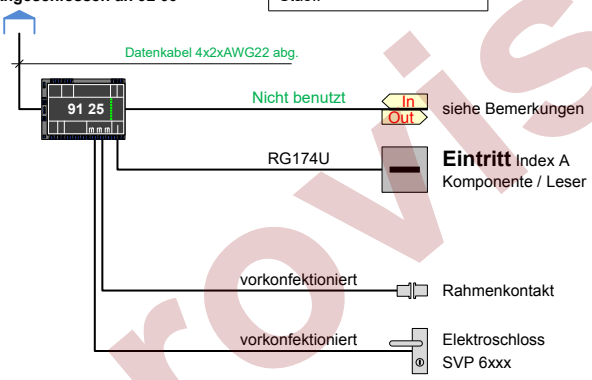

Index	Komponente / Leser	Seite	EXOS	Tür Nr.
A	90 01 sw	a	Erfassungseinheit / Leser	1.06
B				
Index	**Komponente / Input**	**Seite**	**EXOS**	**Tür Nr.**
01	Drückerkontakt	i	Drücker	1.06
02	Rahmenkontakt	T	Rahmenkontakt	1.06
03				
04	Riegelkontakt	T	Riegelüberwachung	1.06
Index	**Komponente / Output**	**Seite**	**EXOS**	**Tür Nr.**
01	Freigabe	T	Elektrischer Türöffner	1.06
02				
03				

aussen.	innen	Türe	BO	BI	Lift	Depotsteuerung	Drehkreuz	Zeiterfassung

Bemerkungen			

provisorisch

-1.04	Ufficio gestione del traffico					Primo piano
311.A01.01	92 00	07	91 15	03	A	

Angeschlossen an 92 00 | Stao.:

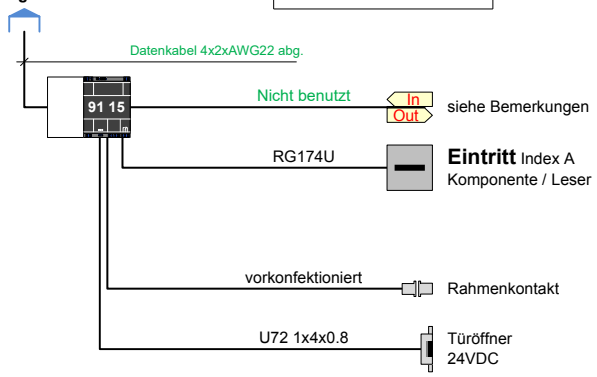

Index	Komponente / Leser	Seite	EXOS	Tür Nr.
A	90 01 sw	a	Erfassungseinheit / Leser	-1.04
B				
Index	**Komponente / Input**	**Seite**	**EXOS**	**Tür Nr.**
01				
02	Rahmenkontakt	T	Rahmenkontakt	-1.04
Index	**Komponente / Output**	**Seite**	**EXOS**	**Tür Nr.**
01	Freigabe	T	Elektrischer Türöffner	-1.04

aussen.	innen	Türe	BO	BI	Lift	Depotsteuerung	DrehKreuz	Zeiterfassung

Bemerkungen			

provisorisch

Repubblica e Cantone Ticino	Repubblica e Cantone Ticino	**SK-Schema**
		IP Adresse
USTRA CCVP, Giornico, Edificio 1		Controller 7
	Hinweise:	Erstellt: 08.10.2020 Letzte Änderung: 24.02.2021
		Seiten: 23/58

Standort	
	Primo piano
Controller	92 00
Controller Nr.	8

Bemerkungen

Controller IP	
Gateway	
Subnet	
Port	
ComHub Nr.	
ComHub IP	
CPU Ver.	
Flash Ver.	
Mac Adr.	
Input	0
Output	0
I/O Board	0

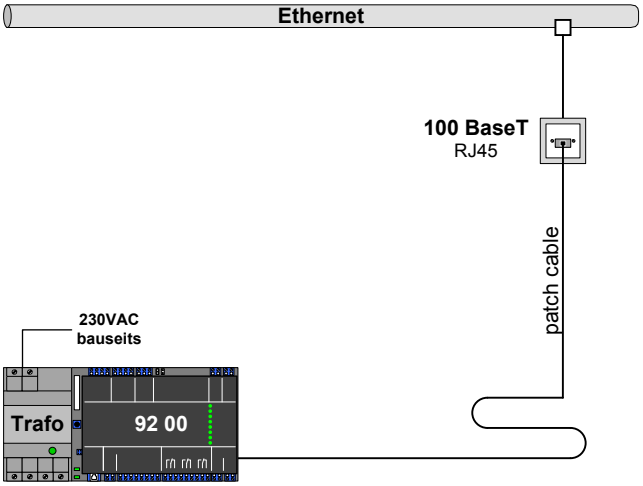

Index	Komponente / Leser	Seite	EXOS	Tür Nr.
A				
B				
Index	**Komponente / Input**	**Seite**	**EXOS**	**Tür Nr.**
01				
02				
03				
04				
Index	**Komponente / Output**	**Seite**	**EXOS**	**Tür Nr.**
01				
02				
03				

aussen,	**i**nnen	**T**üre	BO	BI	**L**ift	**D**epotsteuerung	Drei-**K**reuz	**Z**eiterfassung

provisorisch

1.02	Locale elettrico					Primo piano
415.A01.02	92 00	08	91 25	01	A	

Angeschlossen an 92 00 | Stao.:

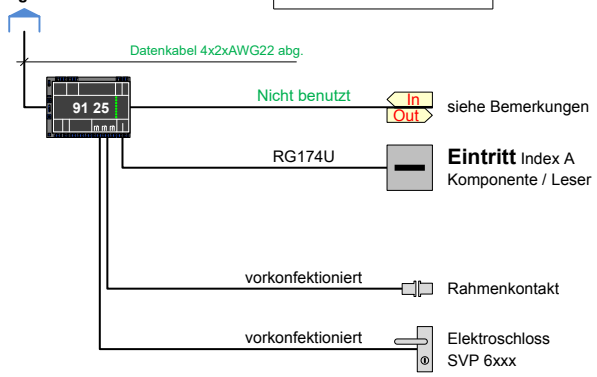

Index	Komponente / Leser	Seite	EXOS	Tür Nr.
A	90 01 sw	a	Erfassungseinheit / Leser	1.02
B				
Index	**Komponente / Input**	**Seite**	**EXOS**	**Tür Nr.**
01	Drückerkontakt	i	Drücker	1.02
02	Rahmenkontakt	T	Rahmenkontakt	1.02
03				
04	Riegelkontakt	T	Riegelüberwachung	1.02
Index	**Komponente / Output**	**Seite**	**EXOS**	**Tür Nr.**
01	Freigabe	T	Elektrischer Türöffner	1.02
02				
03				

aussen.	innen	Türe	BO	BI	Lift	Depotsteuerung	Drehkreuz	Zeiterfassung

Bemerkungen			

provisorisch

Standort	
	Secondo piano
Controller	92 00
Controller Nr.	9

Bemerkungen

Controller IP	
Gateway	
Subnet	
Port	
ComHub Nr.	
ComHub IP	
CPU Ver.	
Flash Ver.	
Mac Adr.	
Input	0
Output	0
I/O Board	0

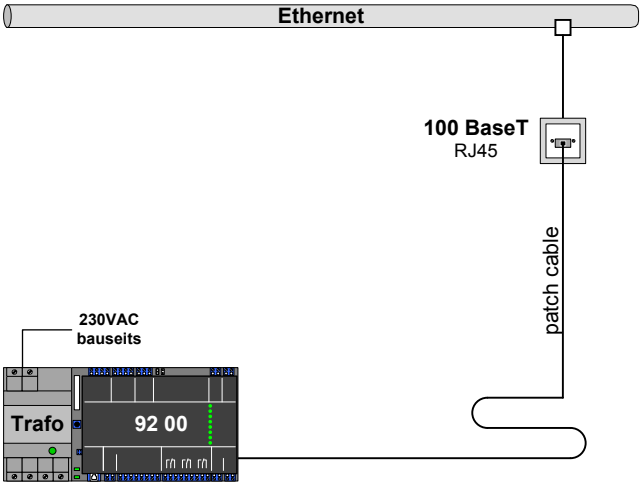

Index	Komponente / Leser	Seite	EXOS	Tür Nr.
A				
B				
Index	**Komponente / Input**	**Seite**	**EXOS**	**Tür Nr.**
01				
02				
03				
04				
Index	**Komponente / Output**	**Seite**	**EXOS**	**Tür Nr.**
01				
02				
03				

aussen,	**i**nnen	**T**üre	**BO**	**BI**	**L**ift	**D**epotsteuerung	Drei-**K**reuz	**Z**eiterfassung

provisorisch

2.14.1	Corridoio vani scala ovest					Secondo piano
311.A01.01	92 00	09	91 15	01	A	
Angeschlossen an 92 00			Stao.:			

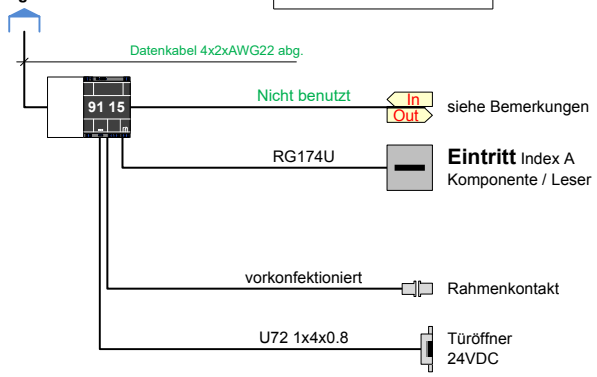

Index	Komponente / Leser	Seite	EXOS	Tür Nr.
A	90 01 sw	a	Erfassungseinheit / Leser	2.14.1
B				
Index	**Komponente / Input**	**Seite**	**EXOS**	**Tür Nr.**
01				
02	Rahmenkontakt	T	Rahmenkontakt	2.14.1
Index	**Komponente / Output**	**Seite**	**EXOS**	**Tür Nr.**
01	Freigabe	T	Elektrischer Türöffner	2.14.1

aussen,	innen	Türe	BO	BI	Lift	Depotsteuerung	DrehKreuz	Zeiterfassung

Bemerkungen

2.04	Spog.donne Polizia/civili					Secondo piano
415.A01.02	92 00	09	91 25	02	A	
Angeschlossen an 92 00			Stao.:			

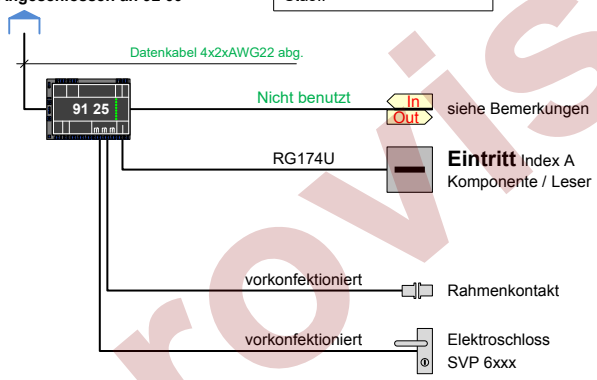

Index	Komponente / Leser	Seite	EXOS	Tür Nr.
A	90 01 sw	a	Erfassungseinheit / Leser	2.04
B				
Index	**Komponente / Input**	**Seite**	**EXOS**	**Tür Nr.**
01	Drückerkontakt	i	Drücker	2.04
02	Rahmenkontakt	T	Rahmenkontakt	2.04
03				
04	Riegelkontakt	T	Riegelüberwachung	2.04
Index	**Komponente / Output**	**Seite**	**EXOS**	**Tür Nr.**
01	Freigabe	T	Elektrischer Türöffner	2.04
02				
03				

aussen,	innen	Türe	BO	BI	Lift	Depotsteuerung	DrehKreuz	Zeiterfassung

Bemerkungen

provisorisch

2.06.1	Spog.uomini Polizia/civili					Secondo piano
415.A01.02	92 00	09	91 25	03	A	
Angeschlossen an 92 00			Stao.:			

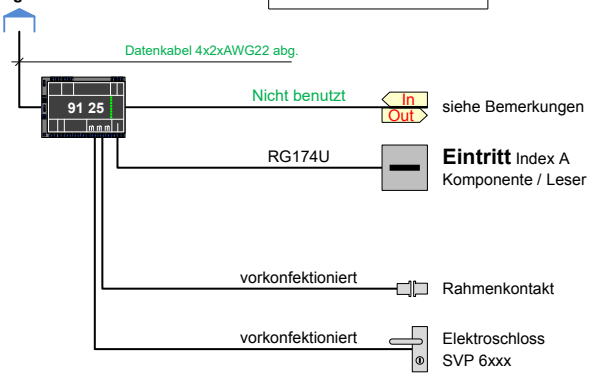

Index	Komponente / Leser	Seite	EXOS	Tür Nr.
A	90 01 sw	a	Erfassungseinheit / Leser	2.06.1
B				
Index	**Komponente / Input**	**Seite**	**EXOS**	**Tür Nr.**
01	Drückerkontakt	i	Drücker	2.06.1
02	Rahmenkontakt	T	Rahmenkontakt	2.06.1
03				
04	Riegelkontakt	T	Riegelüberwachung	2.06.1
Index	**Komponente / Output**	**Seite**	**EXOS**	**Tür Nr.**
01	Freigabe	T	Elektrischer Türöffner	2.06.1
02				
03				

aussen.	innen	Türe	BO	BI	Lift	Depotsteuerung	Drehkreuz	Zeiterfassung

Bemerkungen			

2.06.2	Spog.uomini Polizia/civili					Secondo piano
415.A01.02	92 00	09	91 25	04	A	
Angeschlossen an 92 00			Stao.:			

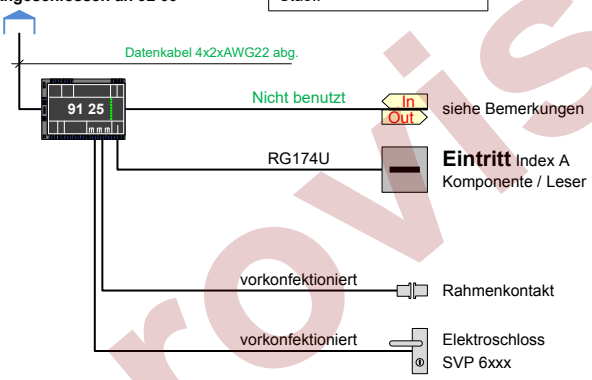

Index	Komponente / Leser	Seite	EXOS	Tür Nr.
A	90 01 sw	a	Erfassungseinheit / Leser	2.06.2
B				
Index	**Komponente / Input**	**Seite**	**EXOS**	**Tür Nr.**
01	Drückerkontakt	i	Drücker	2.06.2
02	Rahmenkontakt	T	Rahmenkontakt	2.06.2
03				
04	Riegelkontakt	T	Riegelüberwachung	2.06.2
Index	**Komponente / Output**	**Seite**	**EXOS**	**Tür Nr.**
01	Freigabe	T	Elektrischer Türöffner	2.06.2
02				
03				

aussen.	innen	Türe	BO	BI	Lift	Depotsteuerung	Drehkreuz	Zeiterfassung

Bemerkungen			

provisorisch

2.14.3	Fuga scala esterna					Secondo piano
311.A01.01	92 00	09	91 25	05	A	
Angeschlossen an 92 00			Stao.:			

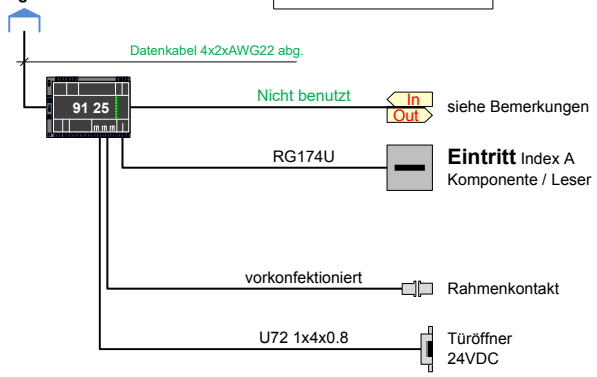

Index	Komponente / Leser	Seite	EXOS	Tür Nr.
A	90 01 sw	a	Erfassungseinheit / Leser	2.14.3
B				
Index	**Komponente / Input**	**Seite**	**EXOS**	**Tür Nr.**
01				
02	Rahmenkontakt	T	Rahmenkontakt	2.14.3
03				
04				
Index	**Komponente / Output**	**Seite**	**EXOS**	**Tür Nr.**
01	Freigabe	T	Elektrischer Türöffner	2.14.3
02				
03				

aussen,	innen	Türe	BO	BI	Lift	Depotsteuerung	DrehKreuz	Zeiterfassung

Bemerkungen			

2.14.4	Predisposizione Corridioio					Secondo piano
311.A01.01	92 00	09	91 25	06	A	
Angeschlossen an 92 00			Stao.:			

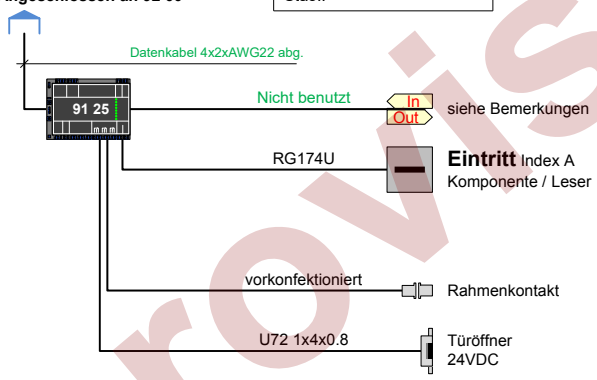

Index	Komponente / Leser	Seite	EXOS	Tür Nr.
A	90 01 sw	a	Erfassungseinheit / Leser	2.14.4
B				
Index	**Komponente / Input**	**Seite**	**EXOS**	**Tür Nr.**
01				
02	Rahmenkontakt	T	Rahmenkontakt	2.14.4
03				
04				
Index	**Komponente / Output**	**Seite**	**EXOS**	**Tür Nr.**
01	Freigabe	T	Elektrischer Türöffner	2.14.4
02				
03				

aussen,	innen	Türe	BO	BI	Lift	Depotsteuerung	DrehKreuz	Zeiterfassung

Bemerkungen			
Solo predisposizione Cablaggio per Affitto			

provisorisch

2.14.5	Predisposizione Corridioio					Secondo piano
311.A01.01	92 00	09	91 25	07	A	

Angeschlossen an 92 00 | Stao.:

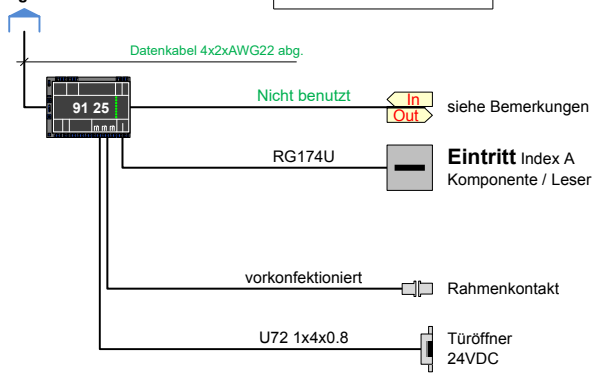

Index	Komponente / Leser	Seite	EXOS	Tür Nr.
A	90 01 sw	a	Erfassungseinheit / Leser	2.14.5
B				
Index	**Komponente / Input**	**Seite**	**EXOS**	**Tür Nr.**
01				
02	Rahmenkontakt	T	Rahmenkontakt	2.14.5
03				
04				
Index	**Komponente / Output**	**Seite**	**EXOS**	**Tür Nr.**
01	Freigabe	T	Elektrischer Türöffner	2.14.5
02				
03				

aussen.	innen	Türe	BO	BI	Lift	Depotsteuerung	Drehkreuz	Zeiterfassung

Bemerkungen

Solo predisposizione Cablaggio per Affitto

provisorisch

Standort	Secondo piano
Controller	92 00
Controller Nr.	10

Bemerkungen

Controller IP	
Gateway	
Subnet	
Port	
ComHub Nr.	
ComHub IP	
CPU Ver.	
Flash Ver.	
Mac Adr.	
Input	0
Output	0
I/O Board	0

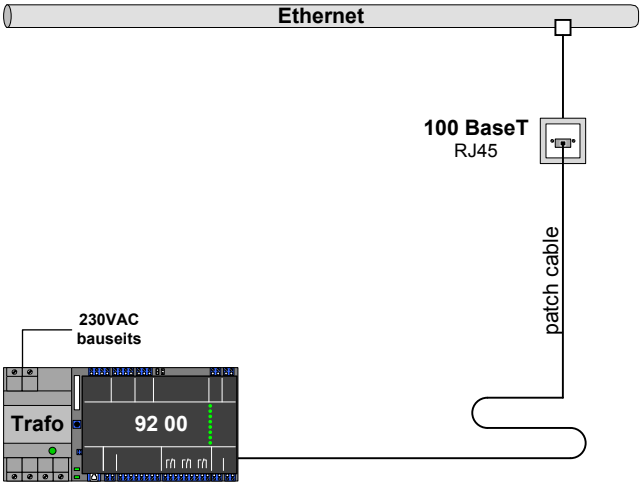

Index	Komponente / Leser	Seite	EXOS	Tür Nr.
A				
B				
Index	**Komponente / Input**	**Seite**	**EXOS**	**Tür Nr.**
01				
02				
03				
04				
Index	**Komponente / Output**	**Seite**	**EXOS**	**Tür Nr.**
01				
02				
03				

aussen,	innen	Türe	BO	BI	Lift	Depotsteuerung	Drei-Kreuz	Zeiterfassung

provisorisch

Repubblica e Cantone Ticino	Repubblica e Cantone Ticino	**SK-Schema**	
		IP Adresse	
USTRA CCVP, Giornico, Edificio 1		Controller	10
	Hinweise:	Erstellt: 08.10.2020	Letzte Änderung: 23.11.2020
			Seiten: 31/58

2.14.2	Corridoio vono scala est					Secondo piano
311.A01.01	92 00	10	91 15	01	A	

Angeschlossen an 92 00 | Stao.:

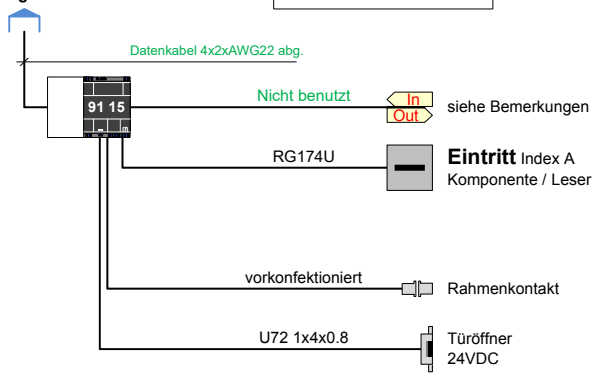

Index	Komponente / Leser	Seite	EXOS	Tür Nr.
A	90 01 sw	a	Erfassungseinheit / Leser	2.14.2
B				
Index	**Komponente / Input**	**Seite**	**EXOS**	**Tür Nr.**
01				
02	Rahmenkontakt	T	Rahmenkontakt	2.14.2
Index	**Komponente / Output**	**Seite**	**EXOS**	**Tür Nr.**
01	Freigabe	T	Elektrischer Türöffner	2.14.2

aussen,	innen	Türe	BO	BI	Lift	Depotsteuerung	DrehKreuz	Zeiterfassung

Bemerkungen

provisorisch

Standort		
	Secondo piano	
Controller	90 40	
Controller Nr.	11	

Bemerkungen	

Controller IP	
Gateway	
Subnet	
Port	
ComHub Nr.	
ComHub IP	
CPU Ver.	
Flash Ver.	
Mac Adr.	
Input	0
Output	0
I/O Board	0

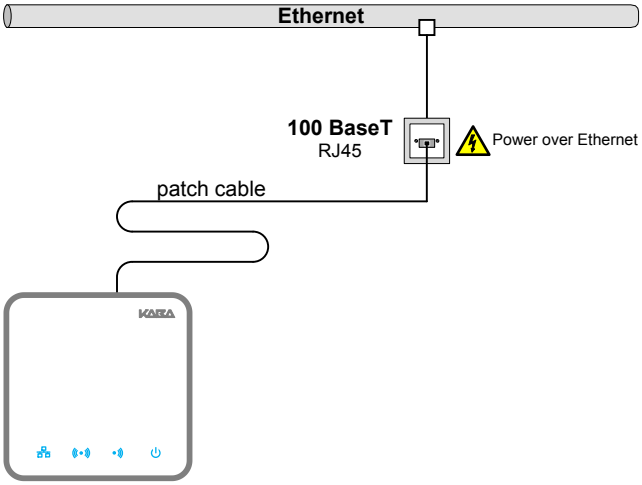

provisorisch

Repubblica e Cantone Ticino	Repubblica e Cantone Ticino	**SK-Schema**
		IP Adresse
USTRA CCVP, Giornico, Edificio 1		Controller 11
	Hinweise:	Erstellt: 08.10.2020 Letzte Änderung: 08.10.2020
		Seiten: 33/58

Standort	
	Secondo piano
Controller	90 40
Controller Nr.	12

Bemerkungen	

Controller IP	
Gateway	
Subnet	
Port	
ComHub Nr.	
ComHub IP	
CPU Ver.	
Flash Ver.	
Mac Adr.	
Input	0
Output	0
I/O Board	0

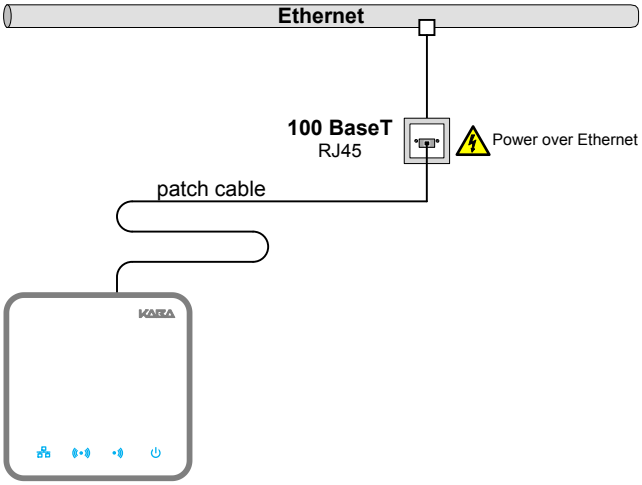

provisorisch

Repubblica e Cantone Ticino	Repubblica e Cantone Ticino	**SK-Schema**
		IP Adresse
USTRA CCVP, Giornico, Edificio 1		Controller 12
	Hinweise:	Erstellt: 08.10.2020 Letzte Änderung: 08.10.2020
		Seiten: 34/58

Standort	
	Secondo piano
Controller	90 40
Controller Nr.	13

Bemerkungen	

Controller IP	
Gateway	
Subnet	
Port	
ComHub Nr.	
ComHub IP	
CPU Ver.	
Flash Ver.	
Mac Adr.	
Input	0
Output	0
I/O Board	0

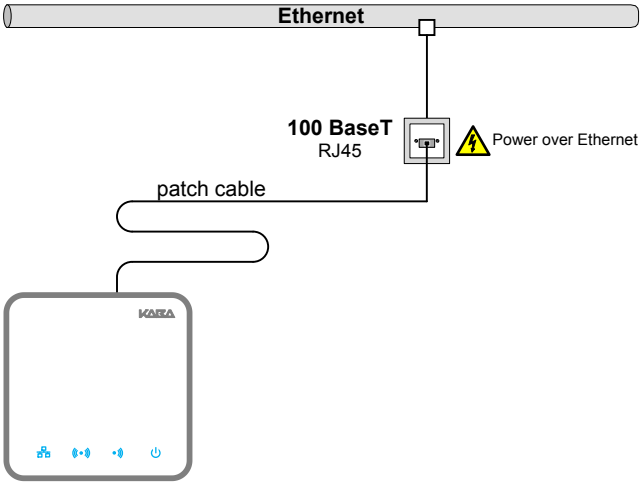

provisorisch

Repubblica e Cantone Ticino	Repubblica e Cantone Ticino	**SK-Schema**
		IP Adresse
USTRA CCVP, Giornico, Edificio 1		Controller 13
	Hinweise:	Erstellt: 08.10.2020 Letzte Änderung: 08.10.2020
		Seiten: 35/58

Ethernet

Standort	
	Secondo piano
Controller	ext. Steuerung
Controller Nr.	13

Bemerkungen	

Controller IP	
Gateway	
Subnet	
Port	
ComHub Nr.	
ComHub IP	
CPU Ver.	
Flash Ver.	
Mac Adr.	
Input	0
Output	0
I/O Board	0

230VAC

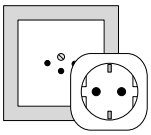

provisorisch

Standort	
	Piano terreno
Controller	B-web 9600
Controller Nr.	14

Bemerkungen

Controller IP	
Gateway	
Subnet	
Port	
ComHub Nr.	
ComHub IP	
CPU Ver.	
Flash Ver.	
Mac Adr.	
Input	0
Output	0
I/O Board	0

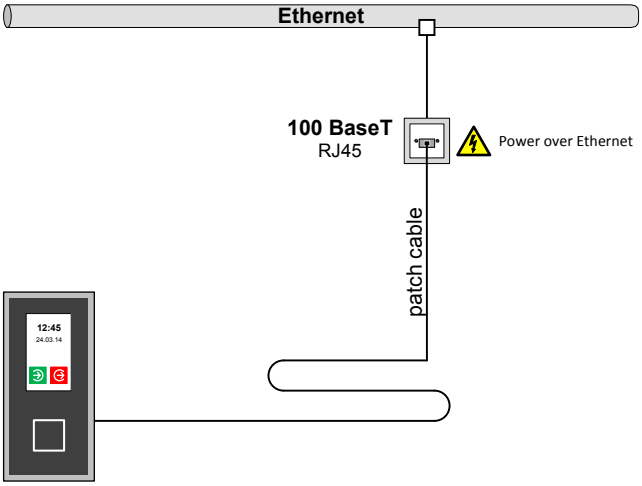

provisorisch

Repubblica e Cantone Ticino	Repubblica e Cantone Ticino	**SK-Schema**
		IP Adresse
USTRA CCVP, Giornico, Edificio 1		Controller 14
	Hinweise:	Erstellt: 24.11.2020 Letzte Änderung: 24.11.2020
		Seiten: 37/58

Standort	
	Piano terreno
Controller	B-web 9600
Controller Nr.	15

Bemerkungen	

Controller IP	
Gateway	
Subnet	
Port	
ComHub Nr.	
ComHub IP	
CPU Ver.	
Flash Ver.	
Mac Adr.	
Input	0
Output	0
I/O Board	0

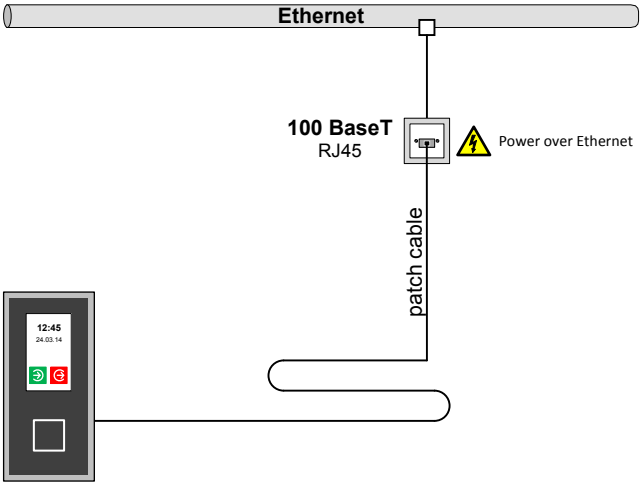

provisorisch

Repubblica e Cantone Ticino	Repubblica e Cantone Ticino	**SK-Schema**
		IP Adresse
USTRA CCVP, Giornico, Edificio 1		Controller 15
	Hinweise:	Erstellt: 24.11.2020 Letzte Änderung: 24.11.2020
		Seiten: 38/58

Standort		
	Piano terreno	
Controller	92 00	
Controller Nr.	16	

Bemerkungen	

Controller IP	
Gateway	
Subnet	
Port	
ComHub Nr.	
ComHub IP	
CPU Ver.	
Flash Ver.	
Mac Adr.	
Input	0
Output	0
I/O Board	0

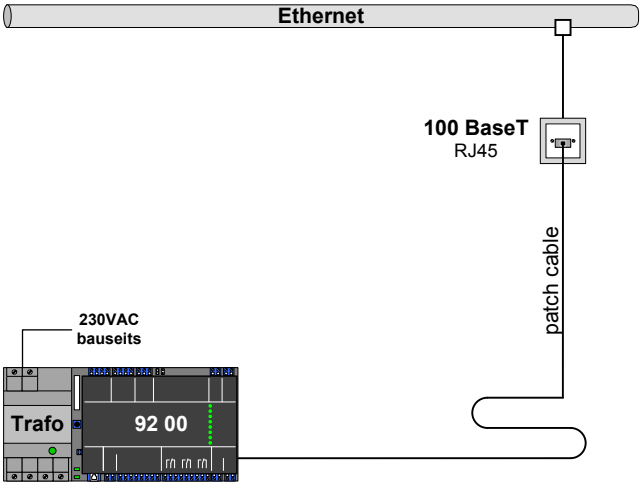

Index	Komponente / Leser	Seite	EXOS	Tür Nr.
A				
B				
Index	**Komponente / Input**	**Seite**	**EXOS**	**Tür Nr.**
01				
02				
03				
04				
Index	**Komponente / Output**	**Seite**	**EXOS**	**Tür Nr.**
01				
02				
03				

aussen,	innen	Türe	BO	BI	Lift	Depotsteuerung	Drei-Kreuz	Zeiterfassung

provisorisch

Repubblica e Cantone Ticino	Repubblica e Cantone Ticino	**SK-Schema**	
		IP Adresse	
USTRA CCVP, Giornico, Edificio 2		Controller	16
	Hinweise:	Erstellt: 08.10.2020	Letzte Änderung: 08.03.2021
			Seiten: 39/58

0.01.2	Porta entrata sud					Piano terreno
415.A01.02	92 00	16	91 25	01	A	
Angeschlossen an 92 00			Stao.:			

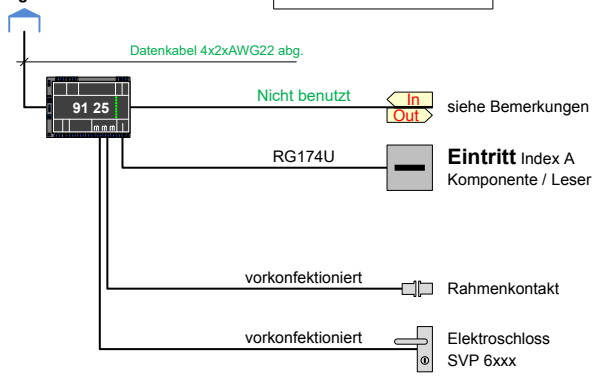

Index	Komponente / Leser	Seite	EXOS	Tür Nr.
A	90 01 sw	a	Erfassungseinheit / Leser	0.01.2
B				
Index	**Komponente / Input**	**Seite**	**EXOS**	**Tür Nr.**
01	Drückerkontakt	i	Drücker	0.01.2
02	Rahmenkontakt	T	Rahmenkontakt	0.01.2
03				
04	Riegelkontakt	T	Riegelüberwachung	0.01.2
Index	**Komponente / Output**	**Seite**	**EXOS**	**Tür Nr.**
01	Freigabe	T	Elektrischer Türöffner	0.01.2
02				
03				

aussen.	innen	Türe	BO	BI	Lift	Depotsteuerung	DrehKreuz	Zeiterfassung

Bemerkungen

0.01.1	Porta entrata nord					Piano terreno
415.A01.02	92 00	16	91 25	02	A	
Angeschlossen an 92 00			Stao.:			

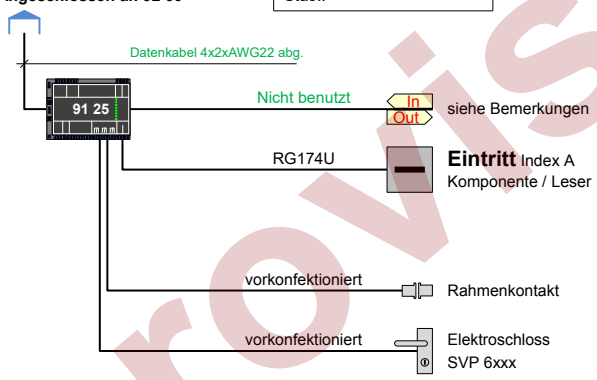

Index	Komponente / Leser	Seite	EXOS	Tür Nr.
A	90 01 sw	a	Erfassungseinheit / Leser	0.01.1
B				
Index	**Komponente / Input**	**Seite**	**EXOS**	**Tür Nr.**
01	Drückerkontakt	i	Drücker	0.01.1
02	Rahmenkontakt	T	Rahmenkontakt	0.01.1
03				
04	Riegelkontakt	T	Riegelüberwachung	0.01.1
Index	**Komponente / Output**	**Seite**	**EXOS**	**Tür Nr.**
01	Freigabe	T	Elektrischer Türöffner	0.01.1
02				
03				

aussen.	innen	Türe	BO	BI	Lift	Depotsteuerung	DrehKreuz	Zeiterfassung

Bemerkungen

provisorisch

1.01	via di Fuga +1					Piano primo
311.A01.01	92 00	16	91 15	04	A	

Angeschlossen an 92 00 | Stao.:

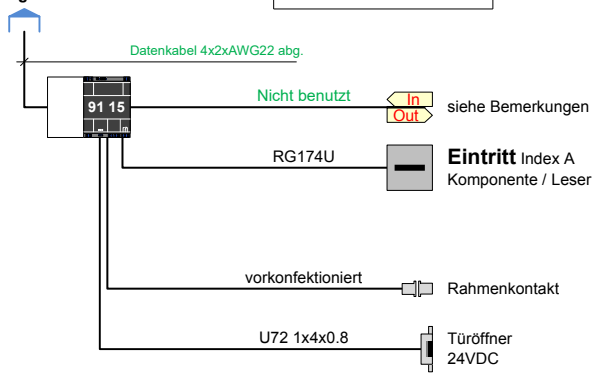

Index	Komponente / Leser	Seite	EXOS	Tür Nr.
A	90 01 sw	a	Erfassungseinheit / Leser	1.01
B				
Index	**Komponente / Input**	**Seite**	**EXOS**	**Tür Nr.**
01				
02	Rahmenkontakt	T	Rahmenkontakt	1.01
Index	**Komponente / Output**	**Seite**	**EXOS**	**Tür Nr.**
01	Freigabe	T	Elektrischer Türöffner	1.01

aussen.	innen	Türe	BO	BI	Lift	Depotsteuerung	DrehKreuz	Zeiterfassung

Bemerkungen			

provisorisch

Repubblica e Cantone Ticino	Repubblica e Cantone Ticino	**SK-Schema**
		IP Adresse
USTRA CCVP, Giornico, Edificio 2		Controller 16
	Hinweise:	Erstellt: 08.10.2020 Letzte Änderung: 08.03.2021
		Seiten: 41/58

Standort	
	Piano terreno
Controller	90 40
Controller Nr.	17

Bemerkungen	

Controller IP	
Gateway	
Subnet	
Port	
ComHub Nr.	
ComHub IP	
CPU Ver.	
Flash Ver.	
Mac Adr.	
Input	0
Output	0
I/O Board	0

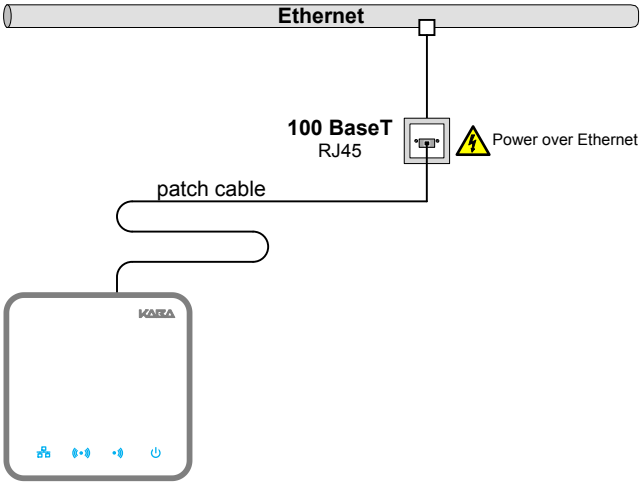

provisorisch

Repubblica e Cantone Ticino	Repubblica e Cantone Ticino	**SK-Schema**
		IP Adresse
USTRA CCVP, Giornico, Edificio 2		Controller 17
	Hinweise:	Erstellt: 08.10.2020 Letzte Änderung: 08.10.2020
		Seiten: 42/58

Standort	Da definire dove	
	Piano terreno	
Controller	92 00	
Controller Nr.	18	

Bemerkungen	

Controller IP	
Gateway	
Subnet	
Port	
ComHub Nr.	
ComHub IP	
CPU Ver.	
Flash Ver.	
Mac Adr.	
Input	0
Output	0
I/O Board	0

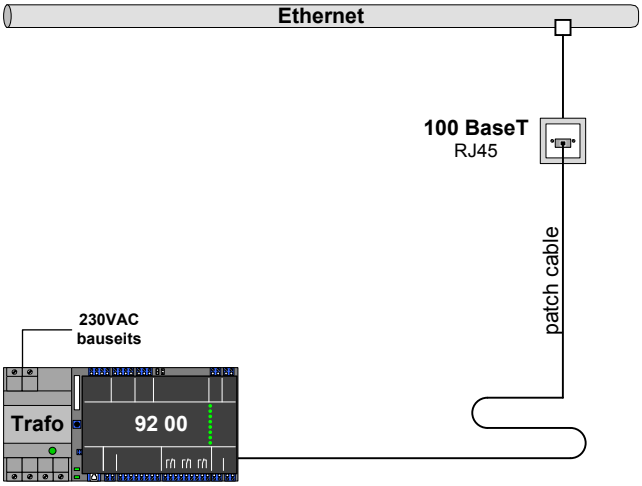

Index	Komponente / Leser	Seite	EXOS	Tür Nr.
A	90 01 sw	a	Erfassungseinheit / Leser	0.01.1
B				
Index	**Komponente / Input**	**Seite**	**EXOS**	**Tür Nr.**
01	Austrittstaster	i	Türöffnertaster	0.01.1
02	Türzustand	T	Rahmenkontakt	0.01.1
03				
04				
Index	**Komponente / Output**	**Seite**	**EXOS**	**Tür Nr.**
01	Freigabe	T	Automatiktüre	0.01.1
02				
03				

aussen,	innen	Türe	BO	BI	Lift	Depotsteuerung	Drei-Kreuz	Zeiterfassung

provisorisch

0.01.1	Portone 1					Piano terreno
698.A04.02	92 00	18	91 25	01	A	
Angeschlossen an 92 00			Stao.:			

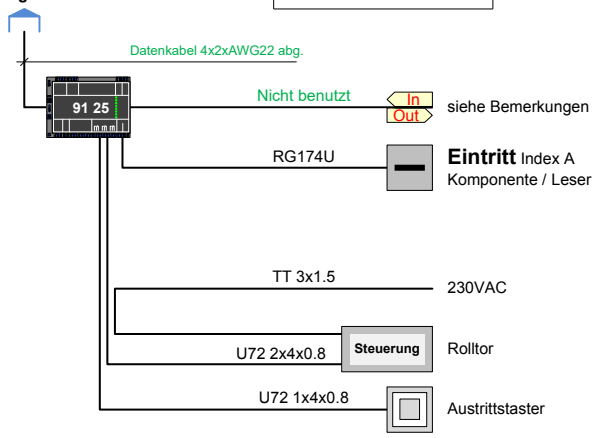

Index	Komponente / Leser	Seite	EXOS	Tür Nr.
A	90 01 sw	a	Erfassungseinheit / Leser	0.01.1
B				
Index	**Komponente / Input**	**Seite**	**EXOS**	**Tür Nr.**
01	Austrittstaster	i	Türöffnertaster	0.01.1
02	Türzustand	T	Rahmenkontakt	0.01.1
03				
04				
Index	**Komponente / Output**	**Seite**	**EXOS**	**Tür Nr.**
01	Freigabe	T	Automatiktüre	0.01.1
02				
03				
Angeschlossen an (kein eigener Türmanager)				
Index	**Komponente / Input**	**Seite**	**EXOS**	**Tür Nr.**
01	Austrittstaster	i	Türöffnertaster	0.01.1
02	Türzustand	T	Rahmenkontakt	0.01.1
03				
04				
Index	**Komponente / Output**	**Seite**	**EXOS**	**Tür Nr.**
01	Freigabe	T	Automatiktüre	0.01.1
02				
03				

aussen,	innen	Türe	BO	BI	Lift	Depotsteuerung	DrehKreuz	Zeiterfassung

Bemerkungen			

0.01.4	Porta via di fuga					Piano terreno
311.A01.01	92 00	18	91 15	02	A	
Angeschlossen an 92 00			Stao.:			

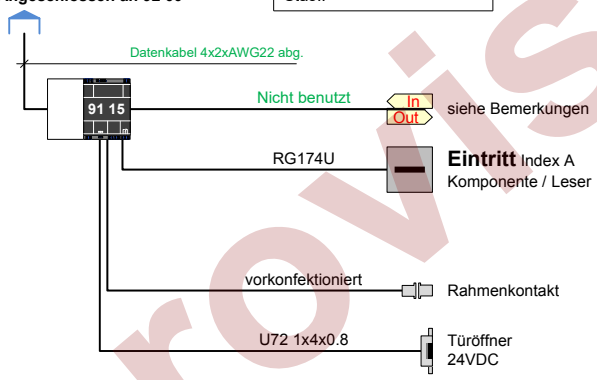

Index	Komponente / Leser	Seite	EXOS	Tür Nr.
A	90 01 sw	a	Erfassungseinheit / Leser	0.01.4
B				
Index	**Komponente / Input**	**Seite**	**EXOS**	**Tür Nr.**
01				
02	Rahmenkontakt	T	Rahmenkontakt	0.01.4
Index	**Komponente / Output**	**Seite**	**EXOS**	**Tür Nr.**
01	Freigabe	T	Elektrischer Türöffner	0.01.4

aussen,	innen	Türe	BO	BI	Lift	Depotsteuerung	DrehKreuz	Zeiterfassung

Bemerkungen			

provisorisch

0.05	Locale BT					Piano terreno
xx8.G01.02	92 00	18	91 25	03	A	
Angeschlossen an 92 00			Stao.:			

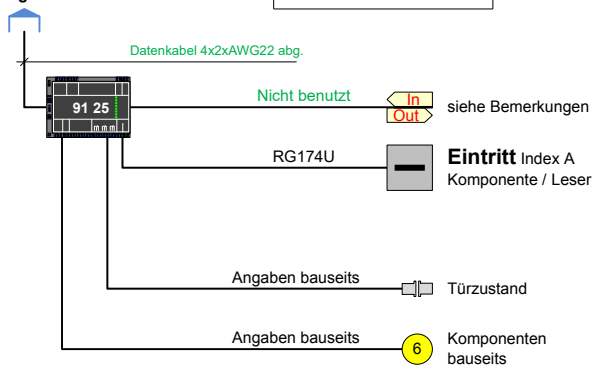

Index	Komponente / Leser	Seite	EXOS	Tür Nr.
A	90 02 sw	a	Erfassungseinheit / Leser	0.05
B				
Index	**Komponente / Input**	**Seite**	**EXOS**	**Tür Nr.**
01				
02	Türzustand	T	Rahmenkontakt	0.05
03				
04				
Index	**Komponente / Output**	**Seite**	**EXOS**	**Tür Nr.**
01	Freigabe	T		0.05
02				
03				

aussen.	innen	Türe	BO	BI	Lift	Depotsteuerung	Drehkreuz	Zeiterfassung

Bemerkungen			
AET			

1.01	Porta via di fuga					Piano soppalco
311.A01.01	92 00	18	91 15	04	A	
Angeschlossen an 92 00			Stao.:			

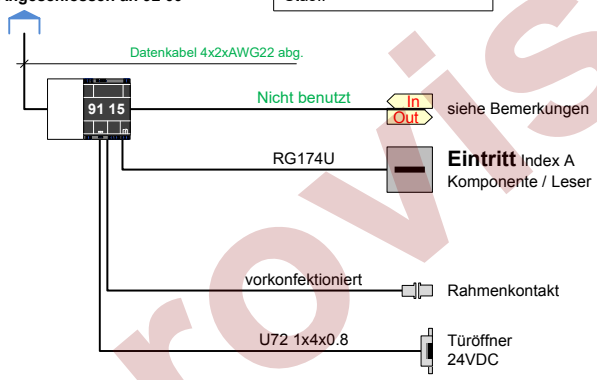

Index	Komponente / Leser	Seite	EXOS	Tür Nr.
A	90 01 sw	a	Erfassungseinheit / Leser	1.01
B				
Index	**Komponente / Input**	**Seite**	**EXOS**	**Tür Nr.**
01				
02	Rahmenkontakt	T	Rahmenkontakt	1.01
Index	**Komponente / Output**	**Seite**	**EXOS**	**Tür Nr.**
01	Freigabe	T	Elektrischer Türöffner	1.01

aussen.	innen	Türe	BO	BI	Lift	Depotsteuerung	Drehkreuz	Zeiterfassung

Bemerkungen			

provisorisch

Repubblica e Cantone Ticino	Repubblica e Cantone Ticino	**SK-Schema**
		IP Adresse
USTRA CCVP, Giornico, Edificio 3		Controller 18
	Hinweise:	Erstellt: 08.10.2020 Letzte Änderung: 08.03.2021
		Seiten: 45/58

0.05.2	Locale BT					Piano terreno
xx8.G01.02	92 00	18	91 25	05	A	
Angeschlossen an 92 00			Stao.:			

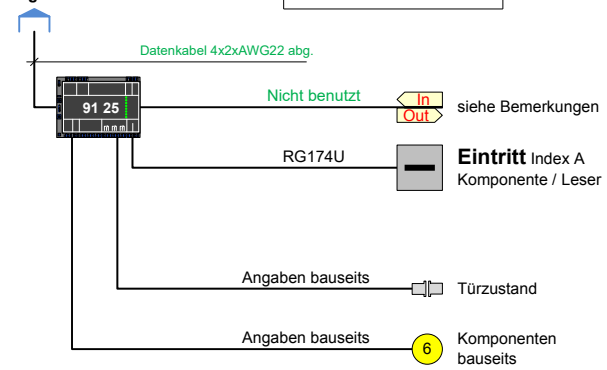

Index	Komponente / Leser	Seite	EXOS	Tür Nr.
A	90 01 sw	a	Erfassungseinheit / Leser	0.05.2
B				
Index	**Komponente / Input**	**Seite**	**EXOS**	**Tür Nr.**
01				
02	Türzustand	T	Rahmenkontakt	0.05.2
03				
04				
Index	**Komponente / Output**	**Seite**	**EXOS**	**Tür Nr.**
01	Freigabe	T		0.05.2
02				
03				

aussen.	innen	Türe	BO	BI	Lift	Depotsteuerung	Drehkreuz	Zeiterfassung

Bemerkungen			
AET			

provisorisch

Standort	
	Piano terreno
Controller	90 40
Controller Nr.	30

Bemerkungen	

Controller IP	
Gateway	
Subnet	
Port	
ComHub Nr.	
ComHub IP	
CPU Ver.	
Flash Ver.	
Mac Adr.	
Input	0
Output	0
I/O Board	0

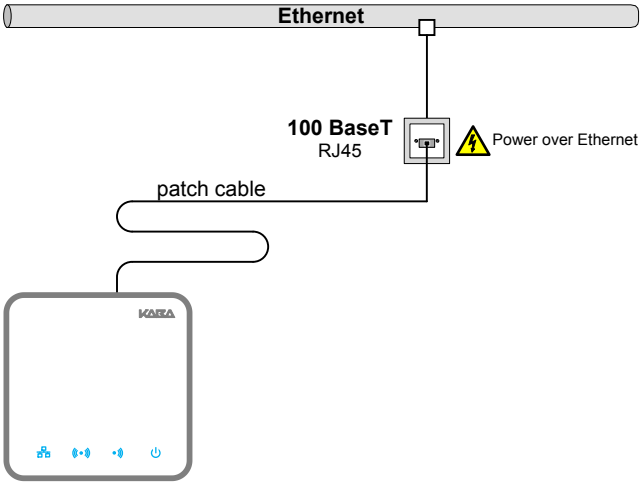

provisorisch

Repubblica e Cantone Ticino	Repubblica e Cantone Ticino	**SK-Schema**
		IP Adresse
USTRA CCVP, Giornico, Edificio 2		Controller 30
	Hinweise:	Erstellt: 13.11.2020 Letzte Änderung: 08.03.2021
		Seiten: 47/58

Nr. definire 1	Porta 1					Piano terreno
xx8.B04.01	90 40	30	91 15 Standalone Wireless	01	A	
Angeschlossen an 90 40			Stao.:			

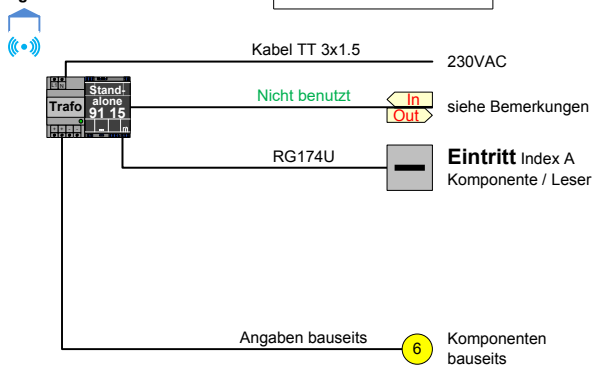

Index	Komponente / Leser	Seite	EXOS	Tür Nr.
A	90 01 sw			Nr. definire 1
B				
Index	**Komponente / Input**	**Seite**	**EXOS**	**Tür Nr.**
01				
02	Fernöffnung	T	Drücker	Innedrücker
Index	**Komponente / Output**	**Seite**	**EXOS**	**Tür Nr.**
01	Freigabe			Nr. definire 1

aussen,	innen	Türe	BO	BI	Lift	Depotsteuerung	DrehKreuz	Zeiterfassung

Bemerkungen			

Nr. definire 2	Porta 2					Piano terreno
xx8.B04.01	90 40	30	91 15 Standalone Wireless	02	A	
Angeschlossen an 90 40			Stao.:			

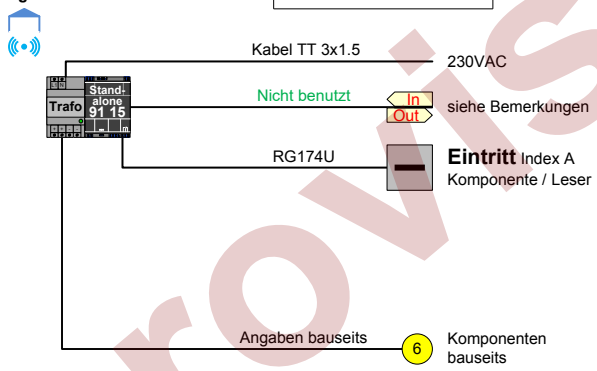

Index	Komponente / Leser	Seite	EXOS	Tür Nr.
A	90 01 sw			Nr. definire 2
B				
Index	**Komponente / Input**	**Seite**	**EXOS**	**Tür Nr.**
01				
02	Fernöffnung	T	Drücker	Innendrücker
Index	**Komponente / Output**	**Seite**	**EXOS**	**Tür Nr.**
01	Freigabe			Nr. definire 2

aussen,	innen	Türe	BO	BI	Lift	Depotsteuerung	DrehKreuz	Zeiterfassung

Bemerkungen			

provisorisch

Repubblica e Cantone Ticino	Repubblica e Cantone Ticino	**SK-Schema**
		IP Adresse
USTRA CCVP, Giornico, Edificio 2		Controller 30
	Hinweise:	Erstellt: 13.11.2020 Letzte Änderung: 08.03.2021
		Seiten: 48/58

Standort	
	Piano terreno
Controller	90 40
Controller Nr.	31

Bemerkungen	

Controller IP	
Gateway	
Subnet	
Port	
ComHub Nr.	
ComHub IP	
CPU Ver.	
Flash Ver.	
Mac Adr.	
Input	0
Output	0
I/O Board	0

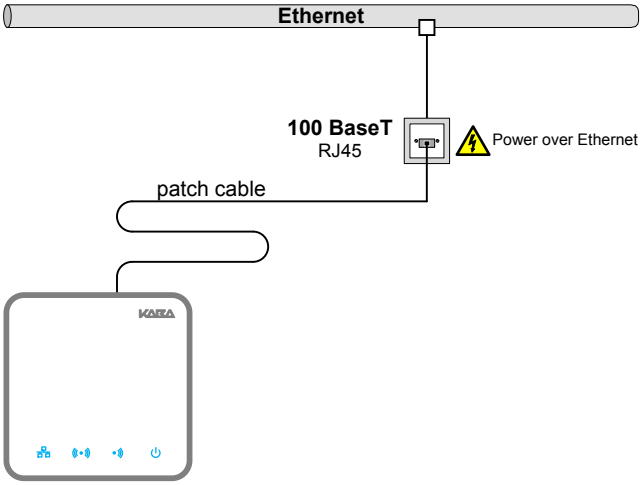

provisorisch

Repubblica e Cantone Ticino	Repubblica e Cantone Ticino	**SK-Schema**
		IP Adresse
USTRA CCVP, Giornico, Edificio 2		Controller 31
	Hinweise:	Erstellt: 13.11.2020 Letzte Änderung: 08.03.2021
		Seiten: 49/58

Nr. definire 3	Porta 3					Piano terreno
xx8.B04.01	90 40	31	91 15 Standalone Wireless	01	A	
Angeschlossen an 90 40			Stao.:			

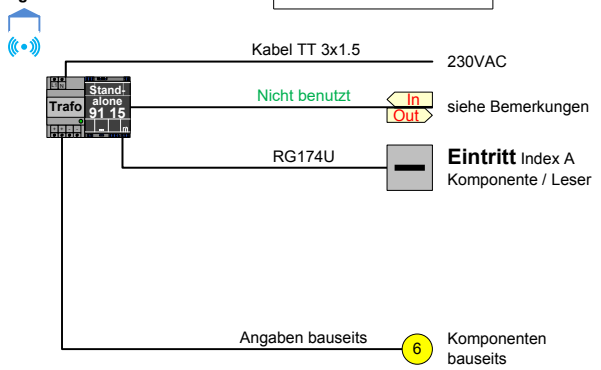

Index	Komponente / Leser	Seite	EXOS	Tür Nr.
A	90 01 sw			Nr. definire 3
B				
Index	**Komponente / Input**	**Seite**	**EXOS**	**Tür Nr.**
01				
02	Fernöffnung	T	Drücker	Innendrücker
Index	**Komponente / Output**	**Seite**	**EXOS**	**Tür Nr.**
01	Freigabe			Nr. definire 3

aussen,	innen	Türe	BO	BI	Lift	Depotsteuerung	DrehKreuz	Zeiterfassung

Bemerkungen

Nr. definire 4	Porta 4					Piano terreno
xx8.B04.01	90 40	31	91 15 Standalone Wireless	02	A	
Angeschlossen an 90 40			Stao.:			

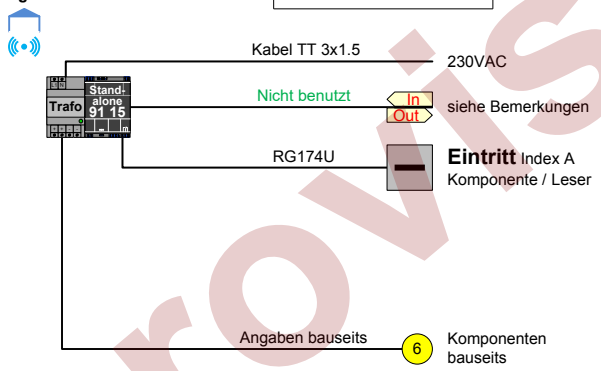

Index	Komponente / Leser	Seite	EXOS	Tür Nr.
A	90 01 sw			Nr. definire 4
B				
Index	**Komponente / Input**	**Seite**	**EXOS**	**Tür Nr.**
01				
02	Fernöffnung	T	Drücker	Innendrücker
Index	**Komponente / Output**	**Seite**	**EXOS**	**Tür Nr.**
01	Freigabe			Nr. definire 4

aussen,	innen	Türe	BO	BI	Lift	Depotsteuerung	DrehKreuz	Zeiterfassung

Bemerkungen

provisorisch

Repubblica e Cantone Ticino	Repubblica e Cantone Ticino	**SK-Schema**
		IP Adresse
USTRA CCVP, Giornico, Edificio 2		Controller 31
	Hinweise:	Erstellt: 13.11.2020 Letzte Änderung: 08.03.2021
		Seiten: 50/58

Standort	
	Piano terreno
Controller	90 40
Controller Nr.	40

Bemerkungen	

Controller IP	
Gateway	
Subnet	
Port	
ComHub Nr.	
ComHub IP	
CPU Ver.	
Flash Ver.	
Mac Adr.	
Input	0
Output	0
I/O Board	0

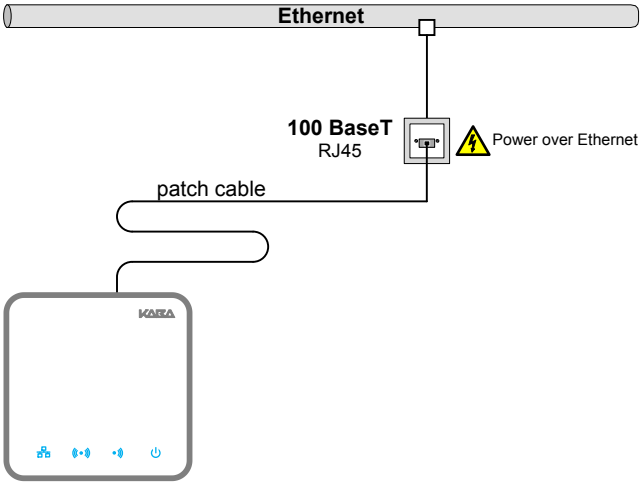

provisorisch

Repubblica e Cantone Ticino	Repubblica e Cantone Ticino	**SK-Schema**
		IP Adresse
USTRA CCVP, Giornico, Edificio 3		Controller 40
	Hinweise:	Erstellt: 13.11.2020 Letzte Änderung: 08.03.2021
		Seiten: 51/58

Nr. definire 10	Porta 1					Piano terreno
xx8.B04.01	90 40	40	91 15 Standalone Wireless	01	A	
Angeschlossen an 90 40			Stao.:			

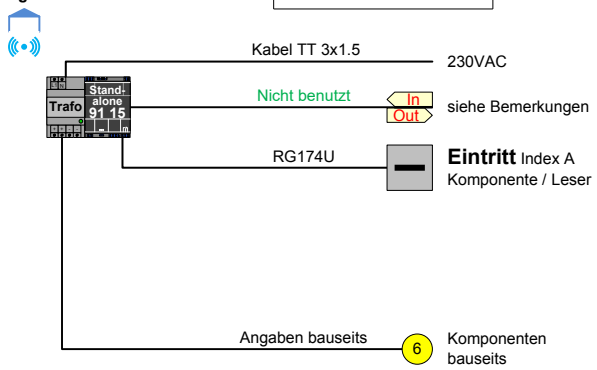

Index	Komponente / Leser	Seite	EXOS	Tür Nr.
A	90 01 sw			Nr. definire 10
B				
Index	**Komponente / Input**	**Seite**	**EXOS**	**Tür Nr.**
01				
02	Fernöffnung	T	Drücker	Innedrücker
Index	**Komponente / Output**	**Seite**	**EXOS**	**Tür Nr.**
01	Freigabe			Nr. definire 10

aussen,	innen	Türe	BO	BI	Lift	Depotsteuerung	DrehKreuz	Zeiterfassung

Bemerkungen			

Nr. definire 11	Porta 1					Piano terreno
xx8.B04.01	90 40	40	91 15 Standalone Wireless	02	A	
Angeschlossen an 90 40			Stao.:			

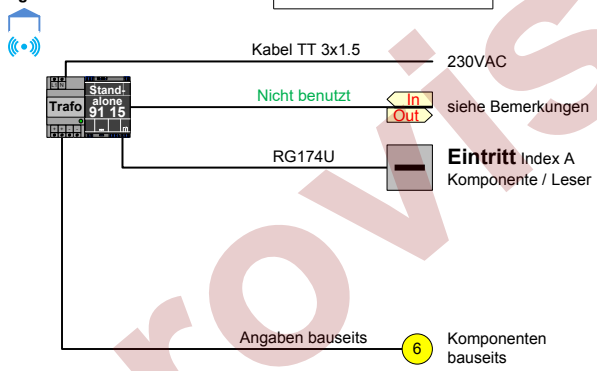

Index	Komponente / Leser	Seite	EXOS	Tür Nr.
A	90 01 sw			Nr. definire 11
B				
Index	**Komponente / Input**	**Seite**	**EXOS**	**Tür Nr.**
01				
02	Fernöffnung	T	Drücker	Innedrücker
Index	**Komponente / Output**	**Seite**	**EXOS**	**Tür Nr.**
01	Freigabe			Nr. definire 11

aussen,	innen	Türe	BO	BI	Lift	Depotsteuerung	DrehKreuz	Zeiterfassung

Bemerkungen			

provisorisch

Repubblica e Cantone Ticino	Repubblica e Cantone Ticino	**SK-Schema**
		IP Adresse
USTRA CCVP, Giornico, Edificio 3		Controller 40
	Hinweise:	Erstellt: 13.11.2020 Letzte Änderung: 08.03.2021
		Seiten: 52/58

Standort	
	Piano terreno
Controller	90 40
Controller Nr.	41

Bemerkungen	

Controller IP	
Gateway	
Subnet	
Port	
ComHub Nr.	
ComHub IP	
CPU Ver.	
Flash Ver.	
Mac Adr.	
Input	0
Output	0
I/O Board	0

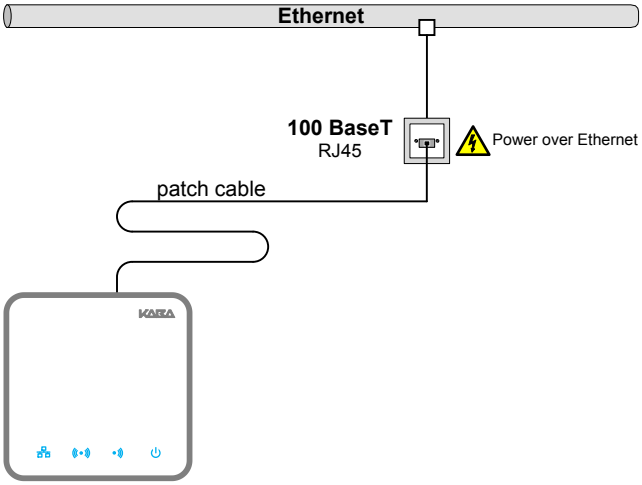

provisorisch

Repubblica e Cantone Ticino	Repubblica e Cantone Ticino	**SK-Schema**
		IP Adresse
USTRA CCVP, Giornico, Edificio 3		Controller 41
	Hinweise:	Erstellt: 13.11.2020 Letzte Änderung: 08.03.2021
		Seiten: 53/58

Nr. definire 12	Porta 1					Piano terreno
xx8.B04.01	90 40	41	91 15 Standalone Wireless	01	A	
Angeschlossen an 90 40			Stao.:			

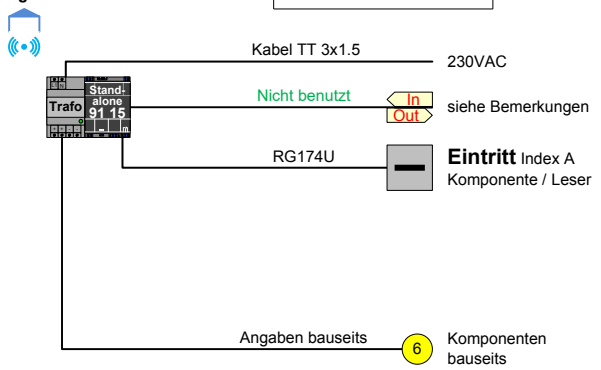

Index	Komponente / Leser	Seite	EXOS	Tür Nr.
A	90 01 sw			Nr. definire 12
B				
Index	**Komponente / Input**	**Seite**	**EXOS**	**Tür Nr.**
01				
02	Fernöffnung	T	Drücker	Innedrücker
Index	**Komponente / Output**	**Seite**	**EXOS**	**Tür Nr.**
01	Freigabe			Nr. definire 12

aussen,	innen	Türe	BO	BI	Lift	Depotsteuerung	DrehKreuz	Zeiterfassung

Bemerkungen

Nr. definire 13	Porta 1					Piano terreno
xx8.B04.01	90 40	41	91 15 Standalone Wireless	02	A	
Angeschlossen an 90 40			Stao.:			

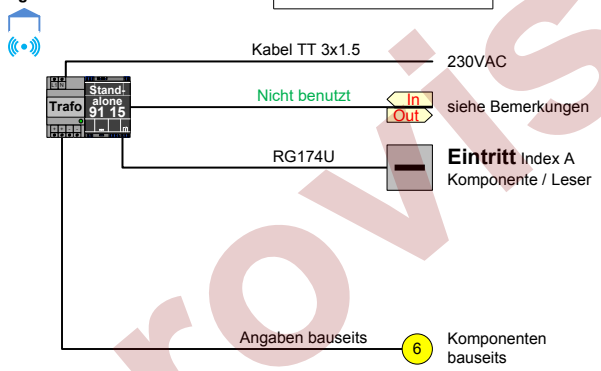

Index	Komponente / Leser	Seite	EXOS	Tür Nr.
A	90 01 sw			Nr. definire 13
B				
Index	**Komponente / Input**	**Seite**	**EXOS**	**Tür Nr.**
01				
02	Fernöffnung	T	Drücker	Innedrücker
Index	**Komponente / Output**	**Seite**	**EXOS**	**Tür Nr.**
01	Freigabe			Nr. definire 13

aussen,	innen	Türe	BO	BI	Lift	Depotsteuerung	DrehKreuz	Zeiterfassung

Bemerkungen

provisorisch

Standort	
	Piano terreno
Controller	90 40
Controller Nr.	42

Bemerkungen	

Controller IP	
Gateway	
Subnet	
Port	
ComHub Nr.	
ComHub IP	
CPU Ver.	
Flash Ver.	
Mac Adr.	
Input	0
Output	0
I/O Board	0

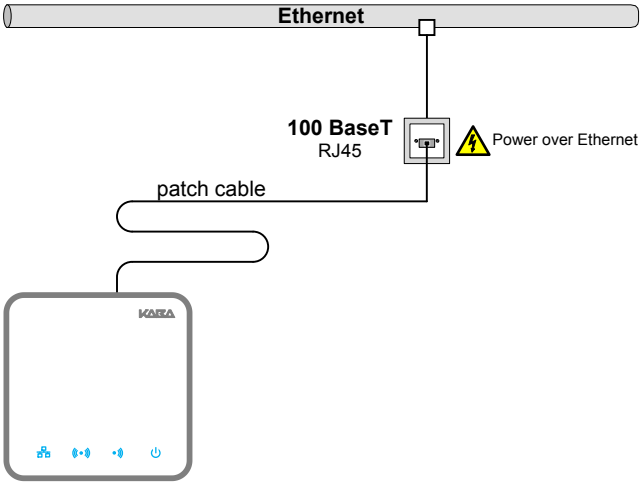

provisorisch

Repubblica e Cantone Ticino	Repubblica e Cantone Ticino	**SK-Schema**
		IP Adresse
USTRA CCVP, Giornico, Edificio 3		Controller 42
	Hinweise:	Erstellt: 13.11.2020 Letzte Änderung: 08.03.2021
		Seiten: 55/58

Nr. definire 14	Porta 1					Piano terreno
xx8.B04.01	90 40	42	91 15 Standalone Wireless	01	A	
Angeschlossen an 90 40			Stao.:			

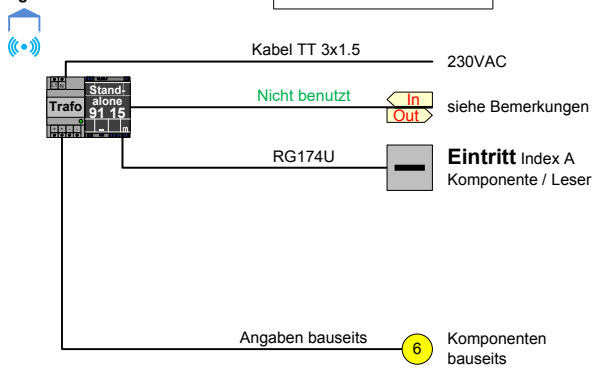

Index	Komponente / Leser	Seite	EXOS	Tür Nr.
A	90 01 sw			Nr. definire 14
B				
Index	**Komponente / Input**	**Seite**	**EXOS**	**Tür Nr.**
01				
02	Fernöffnung	T	Drücker	Innedrücker
Index	**Komponente / Output**	**Seite**	**EXOS**	**Tür Nr.**
01	Freigabe			Nr. definire 14

aussen,	innen	Türe	BO	BI	Lift	Depotsteuerung	DrehKreuz	Zeiterfassung

Bemerkungen			

provisorisch

Repubblica e Cantone Ticino	Repubblica e Cantone Ticino	**SK-Schema**
		IP Adresse
USTRA CCVP, Giornico, Edificio 3		Controller 42
	Hinweise:	Erstellt: 13.11.2020 Letzte Änderung: 08.03.2021
		Seiten: 56/58

Türadressierung (TZM-SK)

EG.07	Serverraum				
415.A01.01	92 00	10	91 25	05	A

Stao.: bei Türe

Türinformation
- Türnummer
- Türbezeichnung oder Info

Türmanager / Leser (T/Z Manager)
- Erfassungseinheit A, B oder A+B
- Adresse Türmanager / Leser (T/Z Manager)
- Typ Türmanager / Leser (T/Z Manager)
- Standort Türmanager / Leser (T/Z Manager)

Zutrittsmanager/-zentrale
- Nummer Zutrittsmanager/-zentrale
- Typ Zutrittsmanager/-zentrale

Erfassungseinheit / Leser (TZM-SK)

Index	Komponente / Leser	Seite
A	90 01	a

z.B.:
Erfassungseinheit 90 01

Legende

Bild

Originalbezeichnung

Bezeichnung TZM (Info)

Online-Peripherie

Erfassungseinheit / Leser (an RG174U)

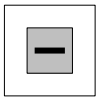

Erfassungseinheit (nicht definiert)

Leser

LA-PG

LA-PG (IP54)

LT-PN

LT-PN (IP55)

LA-PB / LA-PP mit Front Set FELLER

LA-PB NUP / LA-PP NUP
(mit Front Set IP55)
LA-PB / LA-PP (mit Front Set IP40)

Erfassungseinheit 90 04 K5 - sw
(mit Kabel 8m oder 30m)

90 04 sw (vergossen) (IP66 1)
90 04 sw (verg. Kabel AP) (IP66 2)

Erfassungseinheit 90 04 K5 - ws
(mit Kabel 8m oder 30m)

90 04 ws (vergossen) (IP66 1)
90 04 ws (verg. Kabel AP) (IP66 2)

Erfassungseinheit 90 01 K5 - sw

90 01 sw (IP40 / IP54 1)
90 01 sw (Kabel AP) (IP40 2)

Erfassungseinheit 90 01 K5 - ws

90 01 ws (IP40 / IP54 1)
90 01 ws (Kabel AP) (IP40 2)

Erfassungseinheit 90 01 K6 - sw

90 01 sw BLE (IP40 / IP54 1)
90 01 sw BLE (Kabel AP) (IP40 2)

Erfassungseinheit 90 01 K6 - ws

90 01 ws BLE (IP40 / IP54 1)
90 01 ws BLE (Kabel AP) (IP40 2)

Erfassungseinheit 90 02 K5 - sw

90 02 sw (IP40 / IP54 1)
90 02 sw (Kabel AP) (IP40 2)

Erfassungseinheit 90 02 K5 - ws

90 02 ws (IP40 / IP54 1)
90 02 ws (Kabel AP) (IP40 2)

Erfassungseinheit 90 00

90 00 (ohne Abdeckung)
(keine IP Schutzart)

Front Set FELLER - ws - IP55
(mit Frontset) 90 00 ws (NUP) (IP55)

Front Set FELLER - ws - IP40
(mit Frontset) 90 00 ws (UP) (IP40)

Erfassungseinheit / Leser (an RG174U)

Erfassungseinheit 90 03 K4

90 03 (mit Abdichtung IP55)

Erfassungseinheit 90 03
(auf Beschlag montiert)

90 03 auf Beschlag mont.

Türmanager / Leser (an Datenkabel)

Kompaktleser 91 04 K5 - sw

91 04 sw (IP54 1)
91 04 sw (Kabel AP) (IP40 2)

Kompaktleser 91 04 K5 - ws

91 04 ws (IP54 1)
91 04 ws (Kabel AP) (IP40 2)

Erfassungseinheit 91 04 K6 – sw

91 04 sw BLE (IP54 1)
91 04 sw BLE (Kabel AP) (IP40 2)

Erfassungseinheit 91 04 K6 – ws

91 04 ws BLE (IP54 1)
91 04 ws BLE (Kabel AP) (IP40 2)

Kompaktleser 91 04 K5 - sw
(mit Kabel 3.5m)

91 04 sw (vergossen) (IP66 1)
91 04 sw (verg. Kabel AP) (IP66 2)

Kompaktleser 91 04 K5 - ws
(mit Kabel 3.5m)

91 04 ws (vergossen) (IP66 1)
91 04 ws (verg. Kabel AP) (IP66 2)

Kompaktleser 91 04 K6 - sw
(mit Kabel 3.5m)

91 04 sw BLE (vergossen) (IP66)
91 04 sw BLE (verg. Kabel AP) (IP66)

Kompaktleser 91 04 K6 - ws
(mit Kabel 3.5m)

91 04 ws BLE (vergossen) (IP66)
91 04 ws BLE (verg. Kabel AP) (IP66)

Kompaktleser 91 12 K5 - sw
(mit Kabel 3.5m)

91 12 sw (vergossen) (IP66)
91 12 sw (verg. Kabel AP) (IP66)

Kompaktleser 91 12 K5 - ws
(mit Kabel 3.5m)

91 12 ws (vergossen) (IP66)
91 12 ws (verg. Kabel AP) (IP66)

Kompaktleser 91 12 K6 - sw
(mit Kabel 3.5m)

91 12 sw BLE (vergossen) (IP66)
91 12 sw BLE (verg. Kabel AP) (IP66)

Türmanager / Leser (an Datenkabel)

Kompaktleser 91 12 K6 - ws
(mit Kabel 3.5m)

91 12 ws BLE (vergossen) (IP66)
91 12 ws BLE (verg. Kabel AP) (IP66)

Kompaktleser 91 10 K5 - sw

91 10 sw (IP40 / IP54 1)
91 10 sw (Kabel AP) (IP40 2)

Kompaktleser 91 10 K5 - ws

91 10 ws (IP40 / IP54 1)
91 10 ws (Kabel AP) (IP40 2)

cDML

cDML (mit Abdichtung IP54)

LR-100

LR-100 (IP40)

B-Net 91 05

B-Net 91 05 (IP54)

B-Net 91 05 PIN

B-Net 91 05 PIN (IP54)

Biometrieleser 91 50

91 50 (IP30 / IP54)

Bedanet 91 04

Bedanet 91 04 (IP54)
Bedanet 91 04 (verg.) (IP66)

Bedanet 91 05

Bedanet 91 05 (IP54)

Bedanet 91 05 PIN

Bedanet 91 05 PIN (IP54)

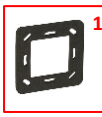

1 **Wird die IP Schutzart IP54 benötigt, so muss zwingend hinter der Rückwand die mitgelieferte Dichtungsmatte verwendet werden.**

2 **Bei AP Installationen muss ein Distanzrahmen für AP Kabel-einführung (optional) verwendet werden. Die IP Schutzart reduziert sich dabei von IP54 auf IP40.**

Folgeseite weitere Peripherie

provisorisch

Online-Peripherie

Zutrittsmanager-zentrale / Türmanager / Wireless Gateway / Terminal / ext. Erfassungseinheit

Zutrittsmanager (an Netzwerk RJ45)

Zutrittsmanager 92 00 K5

92 00 (IP20) 92 00 - 2, 92 00 - 4, 92 00 - 8 (B-web)

Zutrittsmanager 92 00 K7

92 00 K7 (IP20)

iDML2

iDML2 (IP20)

Zutrittsmanager 92 30 K5

92 30 (IP40)

Erweiterungsmodul 90 30 K5

90 30 (IP40)

Erweiterungsmodul 90 31 K5

90 31 (IP40)

Türmanager (an Datenkabel)

DML2

DML2 (IP40)

DMU

DMU (IP40)

Remoteleser 91 15 K5

91 15 (IP40)

Remoteleser 91 25 MRD K5

91 25 (IP40)

Zutrittszentrale (an Netzwerk RJ45)

AMC

AMC

AMC II

AMC II

AMC 19"

AMC 19"

Bedanet 9290

Bedanet 92 90

Bedanet 9290 19"

Bedanet 92 90 19"

B-Net 9290-2

B-Net 92 90-2

B-Net 9290-2 19"

B-Net 92 90-2 19"

B-Net 9290-K5

B-Net 92 90-K5

B-Net 9290-K5 19"

B-Net 92 90-K5 19"

Wireless Gateway (an Netzwerk RJ45)

Wireless Gateway 90 40

90 40 (IP40)

Terminal (an Netzwerk RJ45)

B-Net 93 20

B-Net 93 20

B-web 93 00

B-web 93 00

Terminal 96 00 K6 / 96 05 K6

96 00
96 05 (Update Termninal)

Terminal 97 00 K6

97 00

ext. Erfassungseinheit (an RS323)

Nedap TRANSIT

Nedap TRANSIT

Nedap TRANSIT ULTIMATE

Nedap TRANSIT ULTIMATE

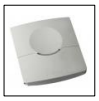

Nedap UHF

Nedap UHF

TBS Finger Print 2D / 3D

TBS Finger Print 2D
TBS Finger Print 3D

Tischleser (an USB)

Tischleser 91 08 K5

91 08

Standalone-Peripherie

Standalone (kein Kabelanschluss)

c-lever

c-lever

Digitalzylinder

Digitalzylinder

c-lever Compact K5

c-lever Compact K5

c-lever Compact K6

c-lever Compact K6

c-lever Pro

c-lever Pro

c-lever Air

c-lever Air

Schrankschloss 21 10

Schrankschloss 21 10

provisorisch