Dipartimento delle finanze e dell'economia
Sezione della logistica
Via del Carmagnola 7
6500 Bellinzona
t +41 (0)91 814 77 11
f +41 (0)91 814 77 19
e-mail : dfe-sl@ti.ch
web : www.ti.ch/DFE/DR/SL

Repubblica
e Cantone
Ticino

Oggetto		Oggetto N°	File N°	Piano N°
AEROPORTO CANTONALE - LOCARNO		E3011	PG-A	014
Nome Piano	CANALIZZAZIONI DETTAGLI TIPO	Mappale RFD 4239		Variante -
Nome File	5602-PG-A-014.dwg	Formato 60 x 105 cm	Settore -	Scala -
Disegnato br, Data 20.09.2024	Approvato pam, Data 20.09.2024	Data 20.09.2024		Modifica -

Studio Ingegneria Sciarini
La Strada d'Indeman 8
CH-6574 Vira Gambarogno
Tel. +41 91 785 90 30
www.sciarini.ch
info@sciarini.ch

studio ingegneria SCIARINI
suisse.ing / SIA / OTIA

N°	Dis.	Data	Correzioni

N°	Dis.	Data	Correzioni

Caditoia DN 600
(senza raccoglitore di fanghi e decantatore)

Copertura provvisoria

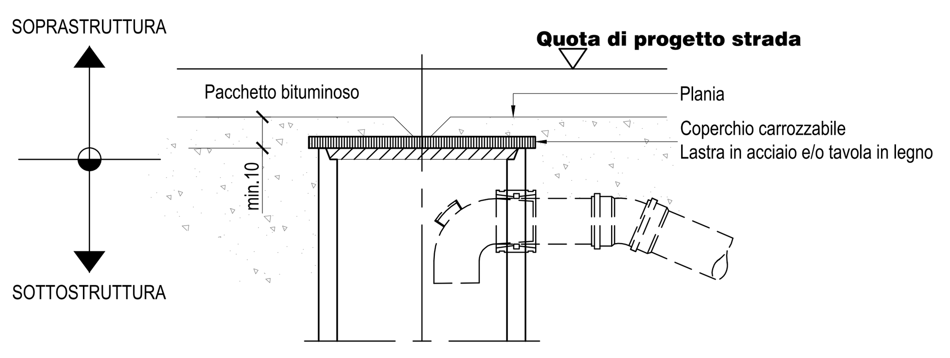

Sezione

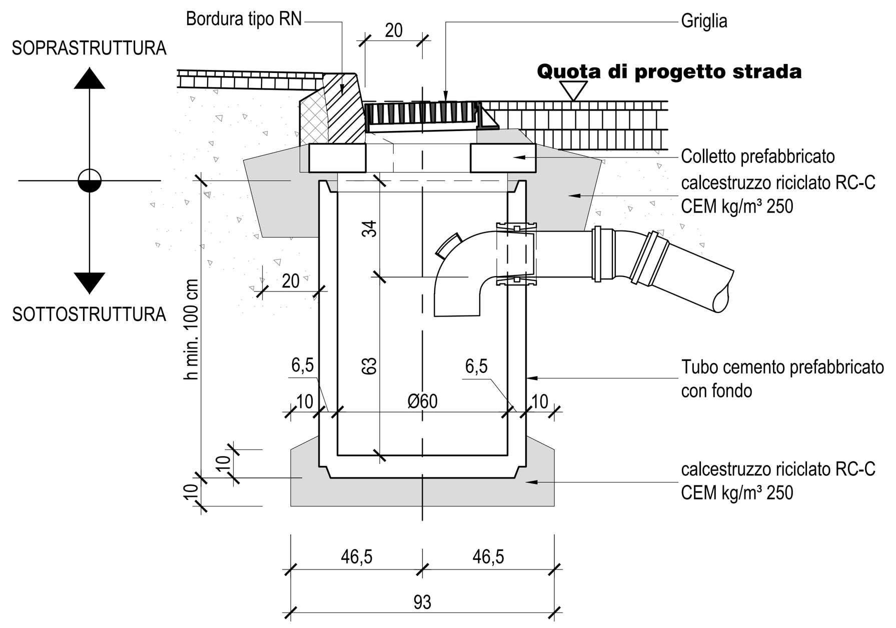

Pozzo perdente
Dettaglio tipo 52 - Pozzetto TC DN 1000 mm

Sezione

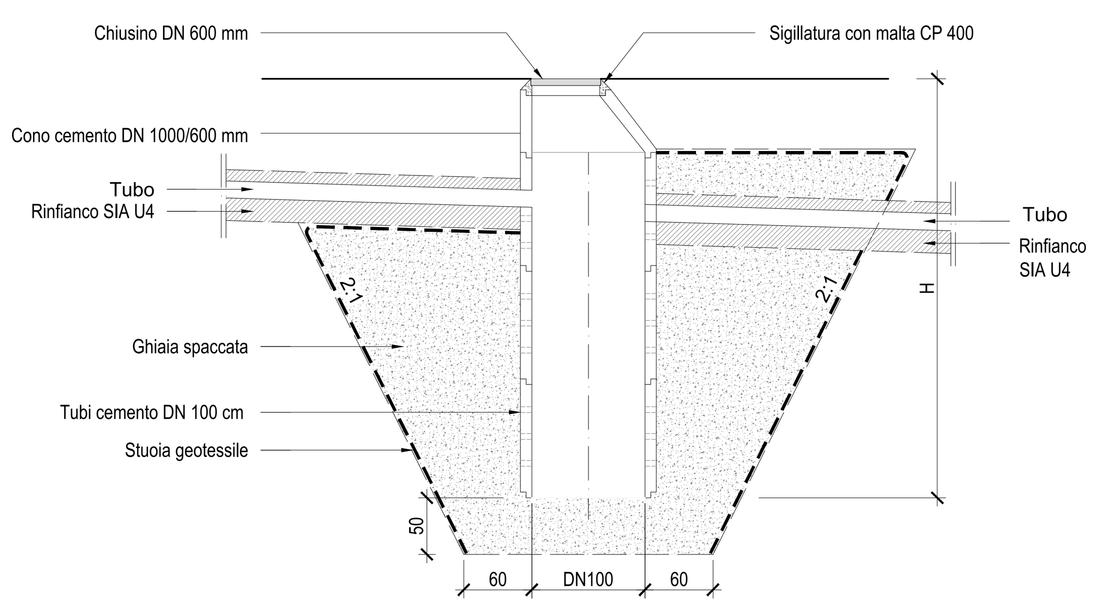

Pianta

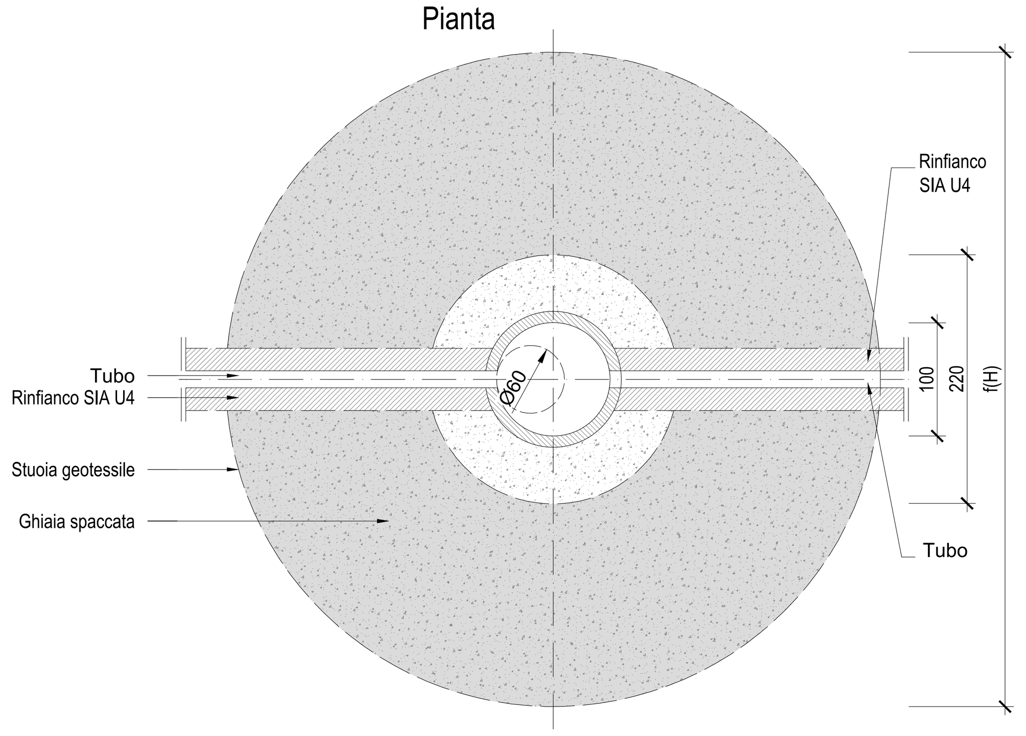

Dettaglio SABA
Tipo CREABETON friwa-saba 3P
Typ 2 - Heavy Traffic 1000

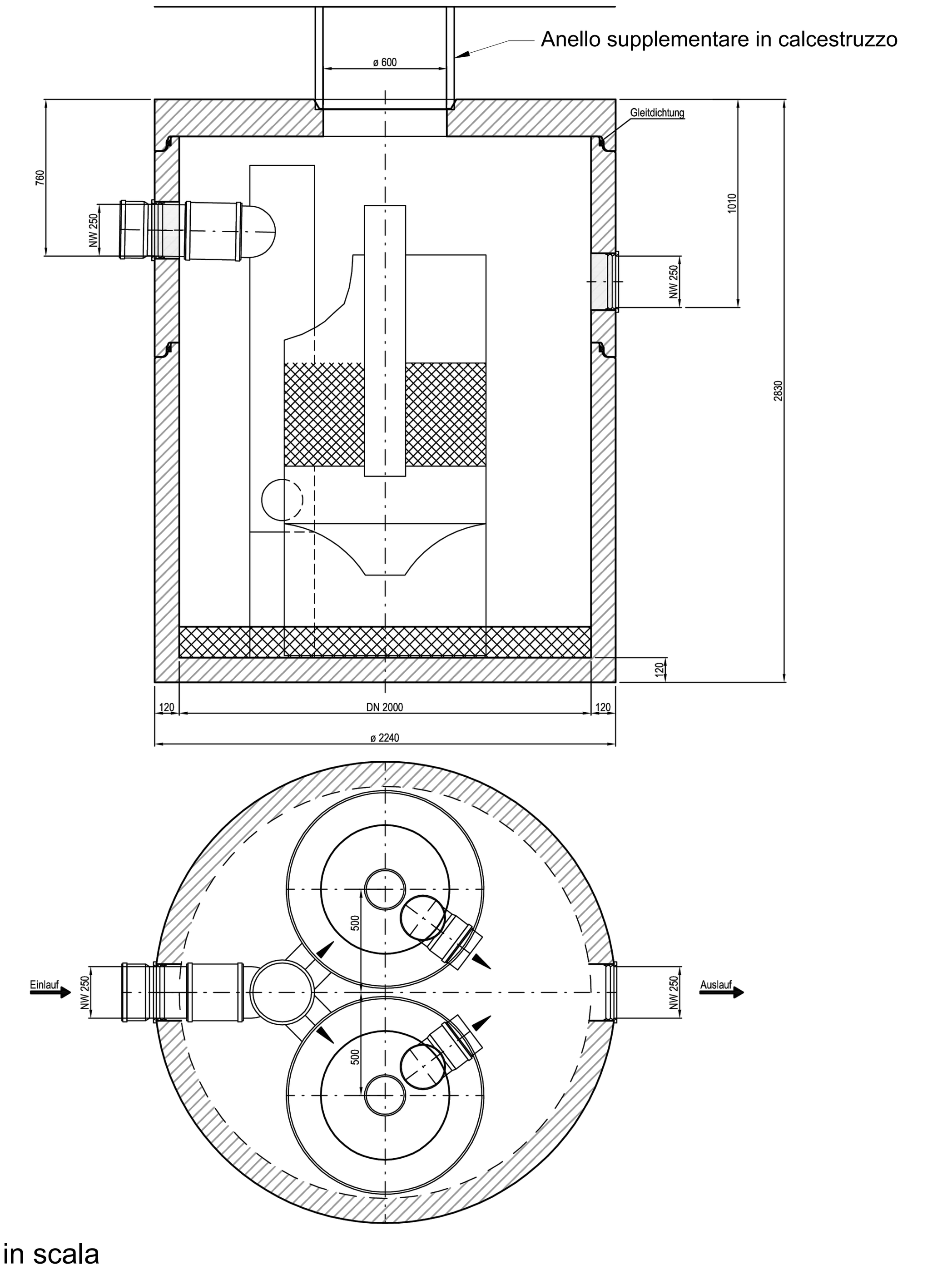

Non in scala

Dettaglio SABA
Tipo CREABETON friwa-saba 3P
Typ 4 - Heavy Traffic 2000

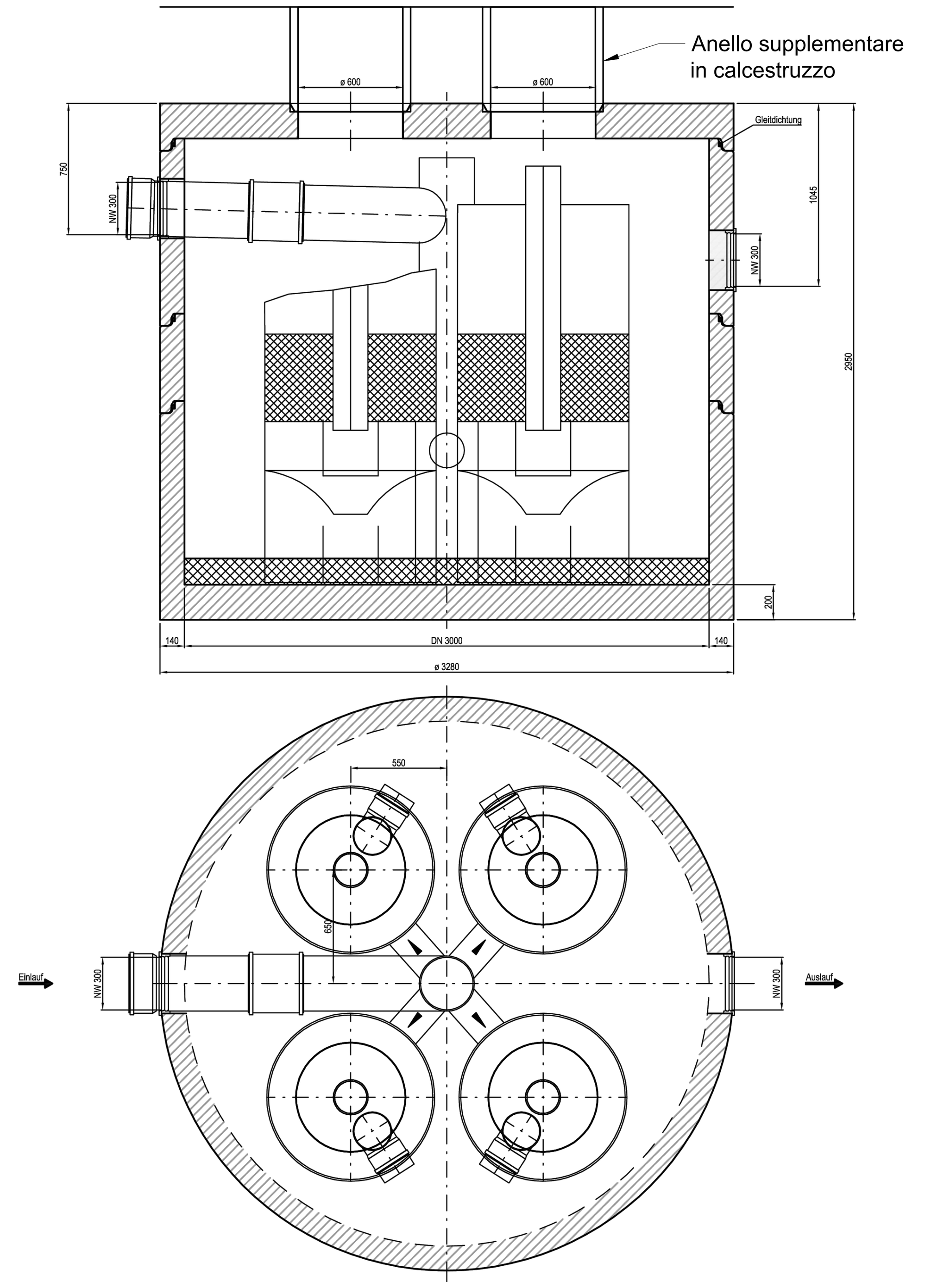

Non in scala

Dettaglio posa tubi
Profilo di posa SIA U4
Disegno tipo no. 16
Tubo di materiale sintetico

LARGHEZZE
MINIME DI SCAVO

PRESCRIZIONI SIA 190 Tab. 11 EN 1610:2017	
profondità scavo	larghezza minima
< 1.00m	0.60m
1.00-1.75m	0.80m
1.75-4.00m	0.90m
> 4.00m	1.00m

PRESCRIZIONI SIA 190 Tab. 12 EN 1610:2017	
Diametro DN [mm]	larghezza minima [m]
≤ 225	OD + 0,40
225 - 350	OD + 0,50
350 - 700	OD + 0,80
700 - 1'200	OD + 0,90
≥ 1'200	OD + 1,00

Altezza a	
Terreno stabile	Roccia o argilla
10 cm +	10 cm +
1/10 de	1/5 de
min. 10 cm	min. 15 cm

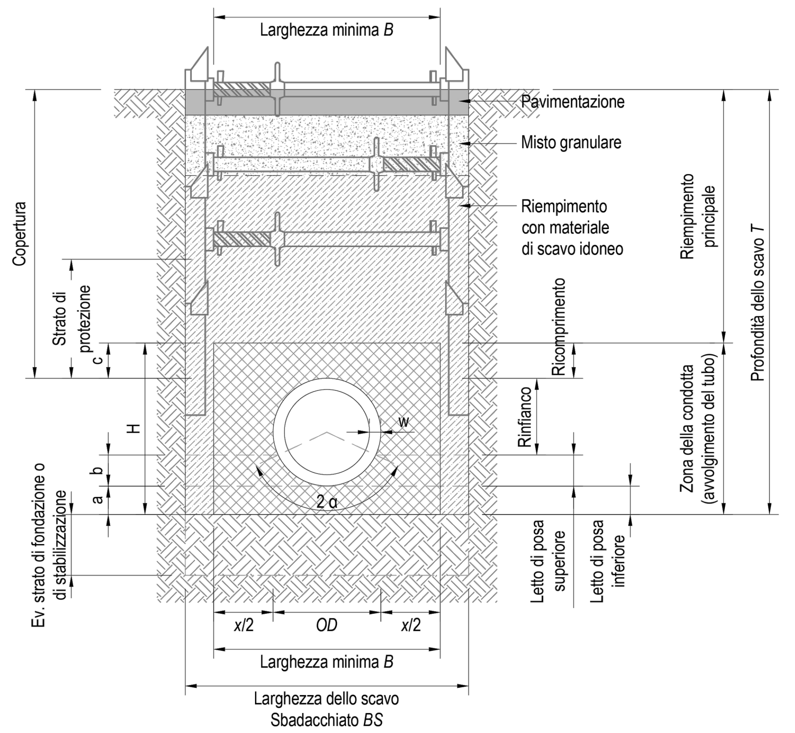

Computo quantitativi calcestruzzo

- Secondo sezioni teoriche, definite dalle sezioni tipo
- Aumento della sezione teorica del 5% in caso di casseratura unilaterale
- Aumento della sezione teorica del 10% in assenza di casseratura
- Per terreno roccioso sarà computato la maggiore sezione teorica

N.B.
Sono da osservare le norma SIA 190.203 EN1610: 2017 e l'Ordinanza sulla sicurezza e la protezione della salute dei lavoratori nei lavori di costruzione

Terreno normale: a=10 cm (SIA 190; EN1610:2017)

PROFILO TIPO U4 - Tubi PVC-U SDR51 (S25) SN2								Cassero su 1 lato	Quantitativo Calcestruzzo in funzione della larghezza di scavo [B : mm]																	
DE	w	di	x/2	B_{min}	c	a	H_{min}	Sup.	B_{min}	650	700	750	800	850	900	1000	1100	1200	1300	1400	1500	1600	1700	1800	1900	2000
mm	mm	mm	mm	mm	mm	mm	mm	m2/m	m3/m	m3/m																
110	3	104	200	600	150	110	370.0	0.37	0.212	0.231	0.249	0.268	0.286	0.305	0.323	0.360	0.397	0.434	0.471	0.508	0.545	0.582	0.619	0.656	0.693	0.730
125	3	119	200	600	150	115	390.0	0.39	0.222	0.241	0.261	0.280	0.300	0.319	0.339	0.378	0.417	0.456	0.495	0.534	0.573	0.612	0.651	0.690	0.729	0.768
160	3.5	153	200	600	150	115	425.0	0.43	0.235	0.256	0.277	0.299	0.320	0.341	0.362	0.405	0.447	0.490	0.532	0.575	0.617	0.660	0.702	0.745	0.787	0.830
200	4.3	191	200	600	150	120	470.0	0.47	0.251	0.274	0.298	0.321	0.345	0.368	0.392	0.439	0.486	0.533	0.580	0.627	0.674	0.721	0.768	0.815	0.862	0.909
250	5.4	239	250	750	150	125	525.0	0.53	0.345			0.345	0.371	0.397	0.423	0.476	0.528	0.581	0.633	0.686	0.738	0.791	0.843	0.896	0.948	1.001
315	6.8	301	250	815	150	130	595.0	0.60	0.407					0.428	0.458	0.517	0.577	0.636	0.696	0.755	0.815	0.874	0.934	0.993	1.053	1.112
355	7	341	400	1155	150	135	640.0	0.64	0.640									0.669	0.733	0.797	0.861	0.925	0.989	1.053	1.117	1.181
400	7.8	384	400	1200	150	140	690.0	0.69	0.702									0.702	0.771	0.840	0.909	0.978	1.047	1.116	1.185	1.254
450	8.8	432	400	1250	150	145	745.0	0.75	0.772										0.809	0.884	0.958	1.033	1.107	1.182	1.256	1.331
500	9.8	480	400	1300	150	150	800.0	0.80	0.844										0.844	0.924	1.004	1.084	1.164	1.244	1.324	1.404
630	12.3	605	400	1430	150	165	945.0	0.95	1.040												1.106	1.200	1.295	1.389	1.484	1.578
710	13.9	682	450	1610	150	170	1030.0	1.03	1.262														1.355	1.458	1.561	1.664
800	15.7	769	450	1700	150	180	1130.0	1.13	1.418														1.418	1.531	1.644	1.757
900	17.6	865	450	1800	150	190	1240.0	1.24	1.596															1.596	1.720	1.844
1000	19.6	961	450	1900	150	200	1350.0	1.35	1.780																1.780	1.915
1200	23.6	1153	500	2200	150	220	1570.0	1.57	2.323																	

Pozzetto d'ispezione
Dettaglio tipo 22 - Pozzetto PVC DN 800
con elementi prefabbricati PVC
altezza H fino a 150cm / Ø massimo tubi 400 mm

Sezione

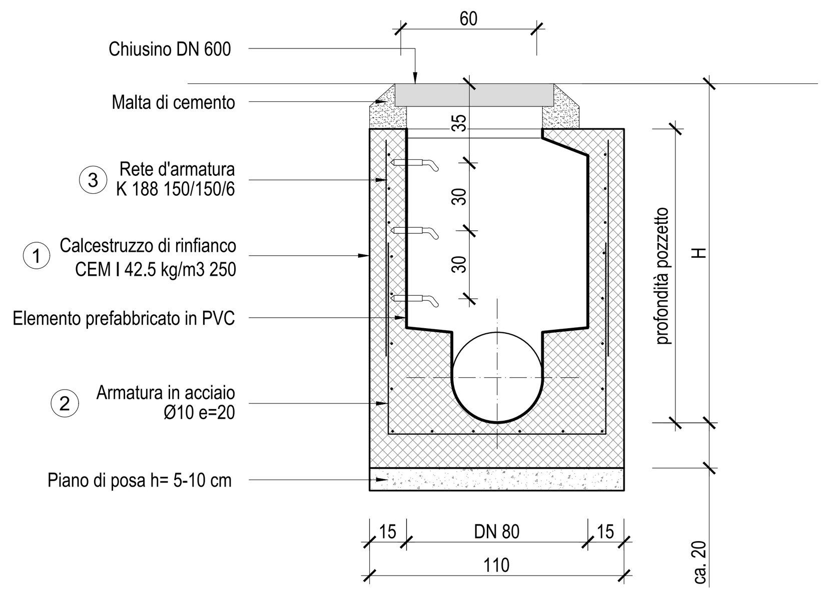

Pianta

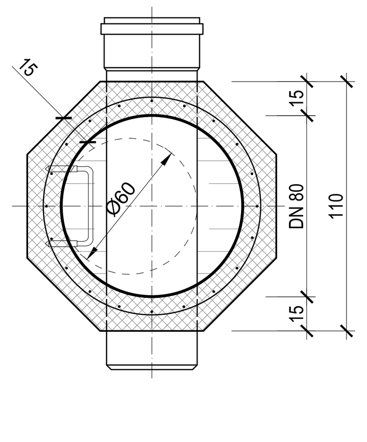

QUANTITATIVI MATERIALI per pozzetto H=1.50m	
1	ca. 0.80 mc
2	ca. 25 Kg
3	ca. 14 Kg
casseri	ca. 6.10 mq
volume pozz.	ca. 1.50 mc

Pozzetto d'ispezione
Dettaglio tipo 23 - Pozzetto PVC DN 1000
con elementi prefabbricati PVC
altezza H superiore 150cm / Ø massimo tubi 600 mm

Sezione

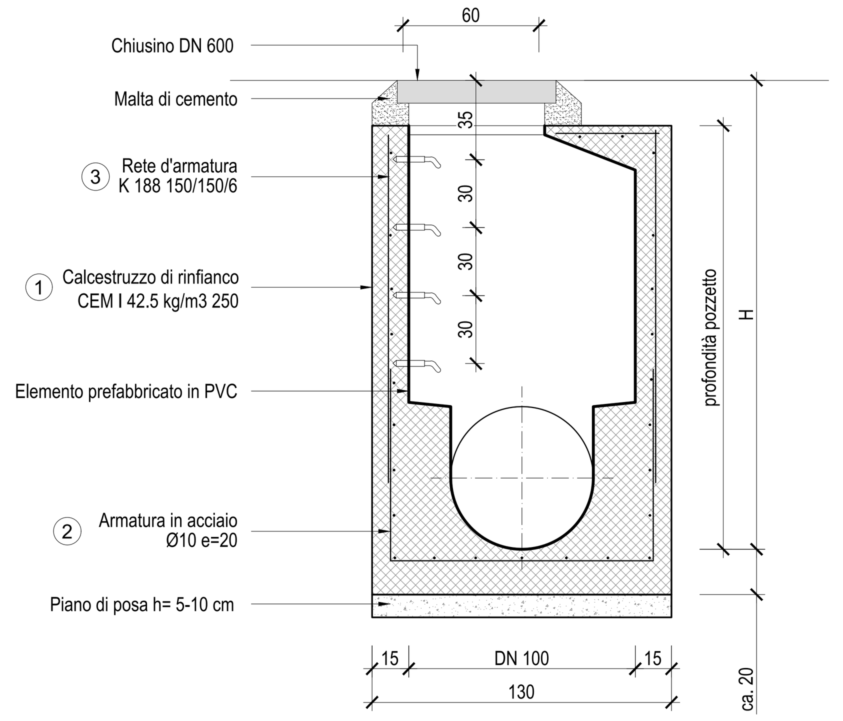

Pianta

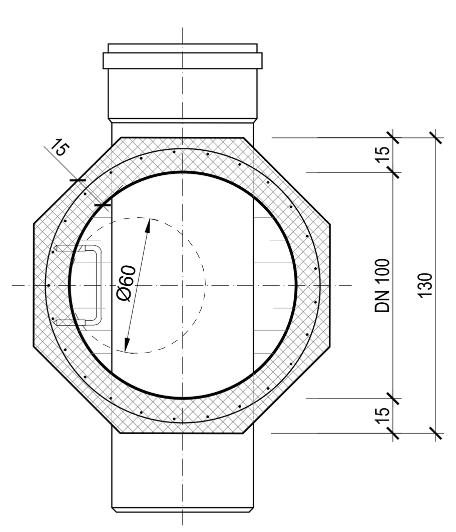

QUANTITATIVI MATERIALI per pozzetto H=2.00m	
1	ca. 1.80 mc
2	ca. 30 Kg
3	ca. 25 Kg
casseri	ca. 10.00 mq
volume pozz.	ca. 2.70 mc

Pozzetto dissabbiatore
Tipo ZEISS NEUTRA dissabbiatore ZN SF C0001
DN 80 - DN100 - DN150 - DN 200 - DN 250 - DN 300

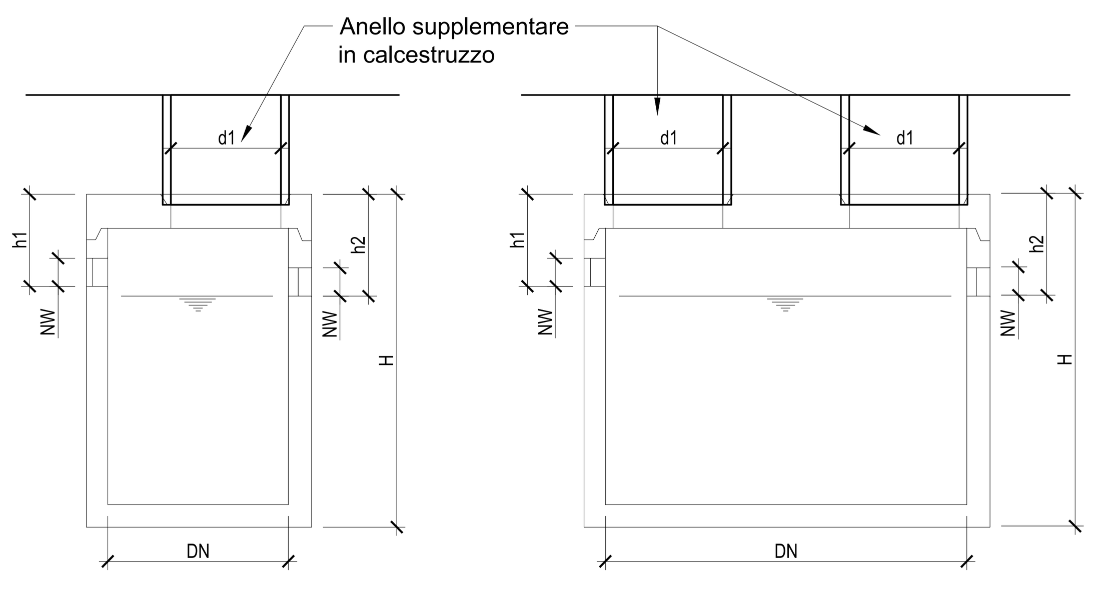

Non in scala

Art.-Nr.	HW	tipo	DN	H mm	h_1 mm	h_2 mm	d_1 mm	NW mm	V l	G tot. kg/pz.
Tipo ZN SF - compreso coperchio carrozzabile D 400, escluso chiusino										
122424	CK 26	80.15	800	1830	460	480	600	150	615	1760
134832	CK 26	100.15	1000	1830	460	480	600	150	965	2310
126847	CK 26	125.15	1250	1830	460	480	600	150	1505	2600
124940	CK 26	150.15	1500	1830	460	480	600	150	2170	3200
108243	CK 26	180.20	1800	1830	510	530	600	200	2910	3900
113616	CK 26	200.20	2000	1830	510	530	600	200	3705	4900
124876	CK 26	250.25	2500	1830	560	580	600	250	5310	8610
Tipo friwa-sep SF - compreso coperchio carrozzabile D 400, escluso chiusino										
109456	CK 11, 22	300.25	3000	2200	560	580	600	250	9895	14540

- tipo 80 = 2 l./sec. - tipo 100 = 3 l./sec. - tipo 125 = 6/8 l./sec. - tipo 150 = 10 l./sec. - tipo 180 = 15 l./sec. - tipo 200 = 20 l./sec. - tipo 250 = 30 l./sec. - tipo 300 = 40 l./sec
- Il tipo 250 viene assemblato e sigillato sul posto da un nostro specialista.
- D 250 e 300 cm sono soggetti ad un supplemento di trasporto speciale. Richiedete sempre un'offerta.

Sezione tipo
Modulo drenante tipo Rigofill

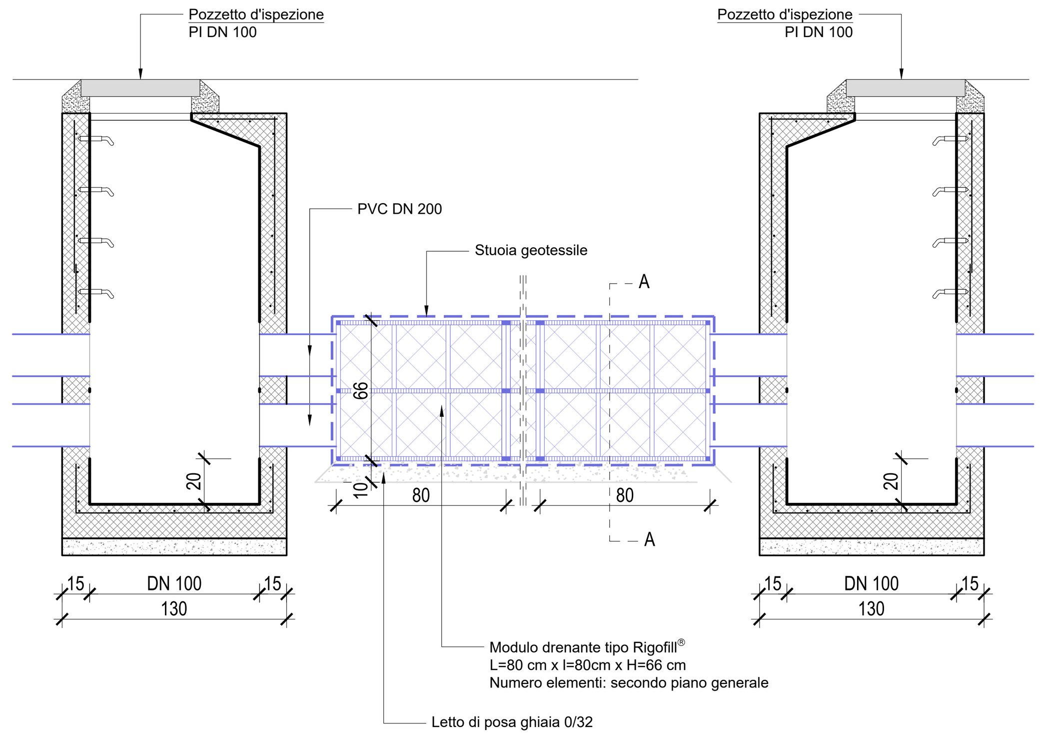
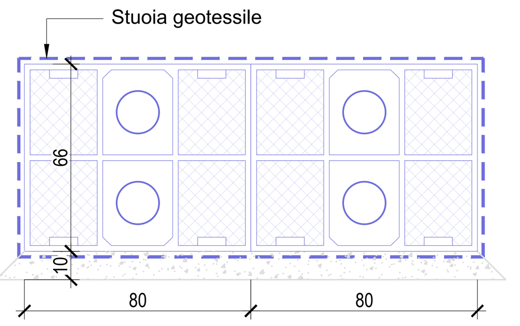
Sezione trasversale A-A Rigofill