Consiglio di Stato
del Cantone Ticino

Discarica Valle della Motta
Piano di utilizzazione cantonale

SECONDA PUBBLICAZIONE

Sezione longitudinale indicativa di sistemazione Ⓛ

Comune di Coldrerio
Comune di Novazzano

Bellinzona, settembre 1988
gennaio 1989 (seconda pubblicazione)

SEZIONE- LONGITUDINALE Ⓛ

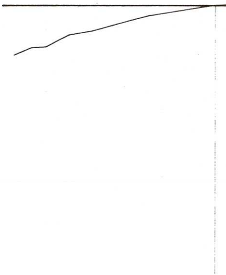

1:200

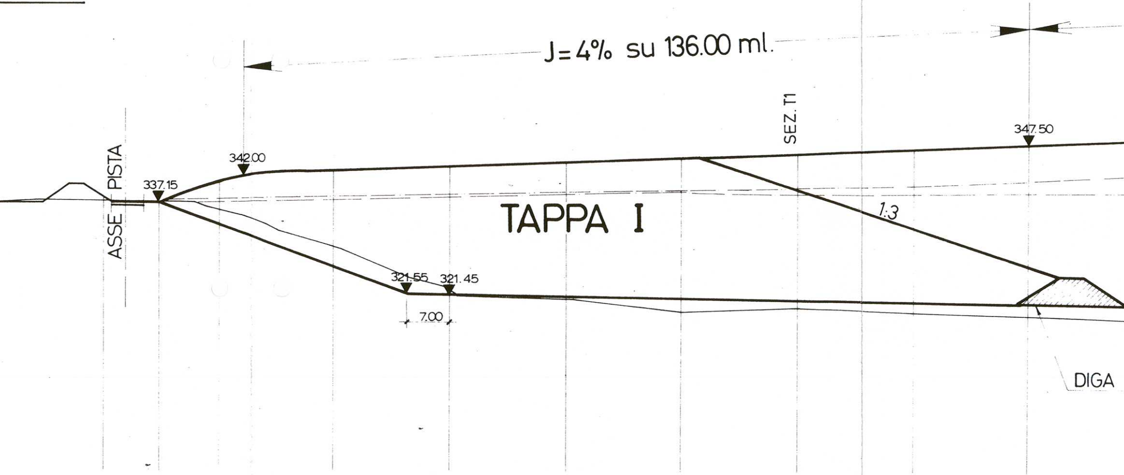
J=4% su 136.00 ml.
SEZ. T1
347.50
342.00
337.15
ASSE PISTA
TAPPA I
1:3
321.55
321.45
7.00
DIGA

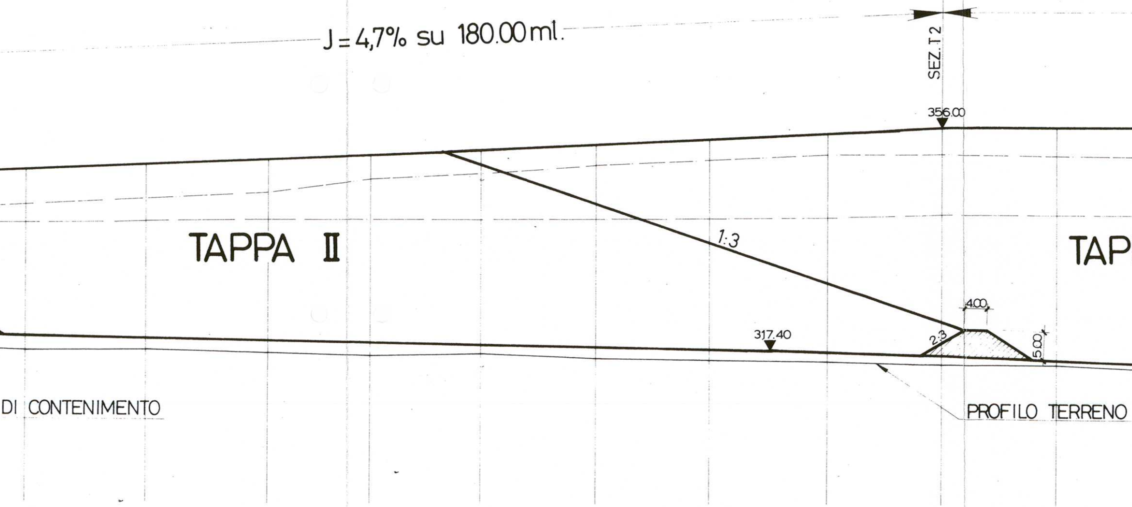
J = 4,7% su 180.00 ml.
SEZ. T2
356.00
TAPPA II
TAP
1:3
4.00
2:3
317.40
5.00
DI CONTENIMENTO
PROFILO TERRENO

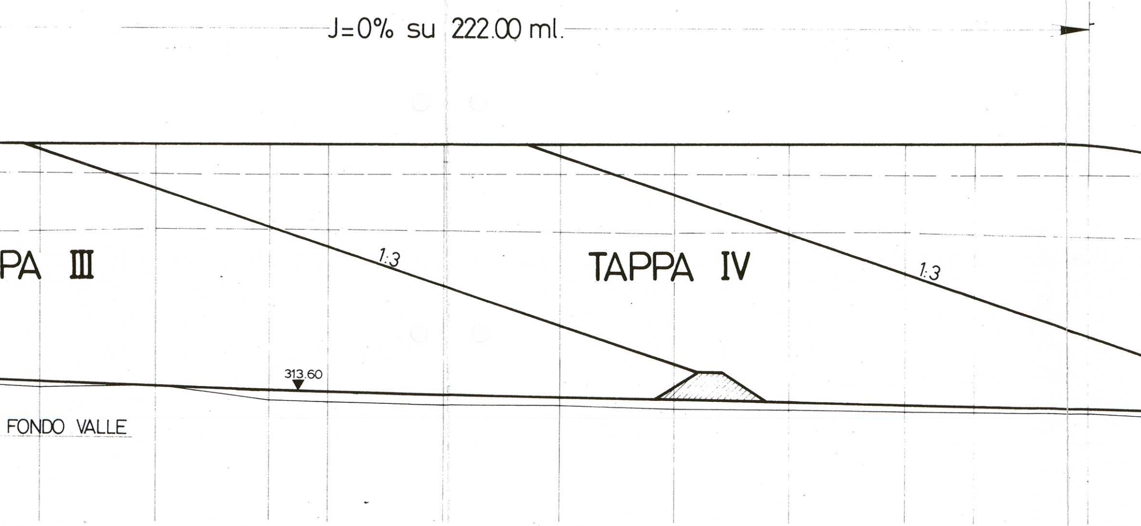
J=0% su 222.00 ml.
PA III
1:3
TAPPA IV
1:3
313.60
FONDO VALLE

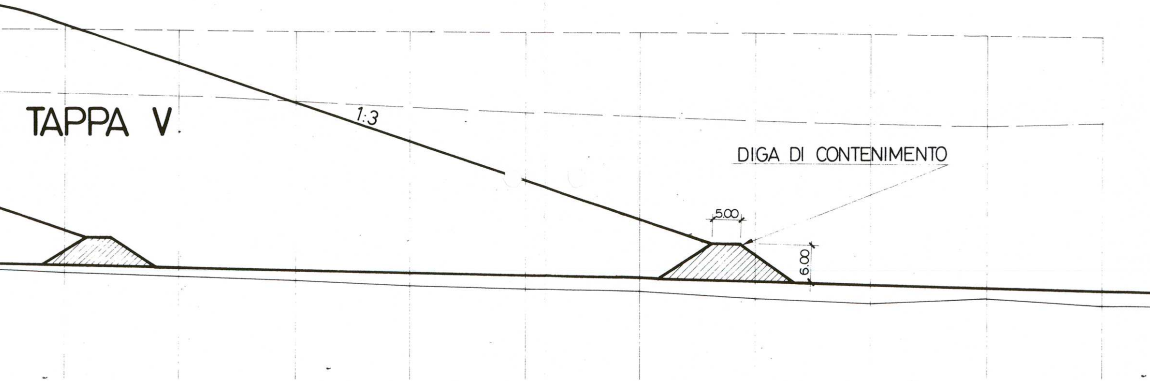

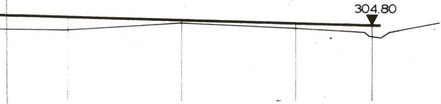TAPPA V
1:3
DIGA DI CONTENIMENTO
5.00
6.00